sentraktoren / Zubehör Rasentraktoren / ASS 125.0 Schneeräumschild 125
Stückliste (1/1): A - Schneeräumschild

Art.Nr.	Artikel	Bild-Nr.	Stk-Zahl
6907 730 3025	Benennung: Schneeräumschild	1	1
6907 730 3760	Benennung: Zwischenrahmen	2	1
6907 731 0220	Benennung: Leiste	3	1
6907 740 3100	Benennung: Kufe	4	2
6907 731 8020	Benennung: Zugfeder	5	2
6907 731 8321	Benennung: Gummileiste	6	1
6907 731 8320	Benennung: * Gummileiste Bis. Masch. Nr.: 9 90 300 929 TI: (29.2010)	6	1
9007 319 4120	Benennung: Sechskantschraube M16x50	7	2
9008 319 2520	Benennung: Sechskantschraube M10x80	8	2
9027 318 1820	Benennung: Flachrundschraube M8x20	9	4
9027 318 2435	Benennung: Flachrundschraube M10x35	10	9
9210 261 1300	Benennung: Sechskantmutter M10	11	4
9212 260 1100	Benennung: Sechskantmutter M8	12	4
9212 260 1300	Benennung: Sechskantmutter M10	13	9
9212 260 1600	Benennung: Mutter M16	14	2
9249 488 1300	Benennung: Ringmutter M10	15	2
9291 020 0180	Benennung: Scheibe 8,4	16	4
9291 020 0200	Benennung: Scheibe 10,5	17	4
9291 021 0280	Benennung: Scheibe 17	18	4
9307 020 0200	Benennung: Scheibe 10,5	19	9
6907 731 4710	Benennung: * Kufe Bis. Masch. Nr.: 9 90 303 406 TI: (23.2011)	100	2

Joist Spareparts

Rasentraktoren / Zubehör Rasentraktoren / ASS 125.0 Schneeräumschild 125 cm
Stückliste (1/1): A - Schneeräumschild

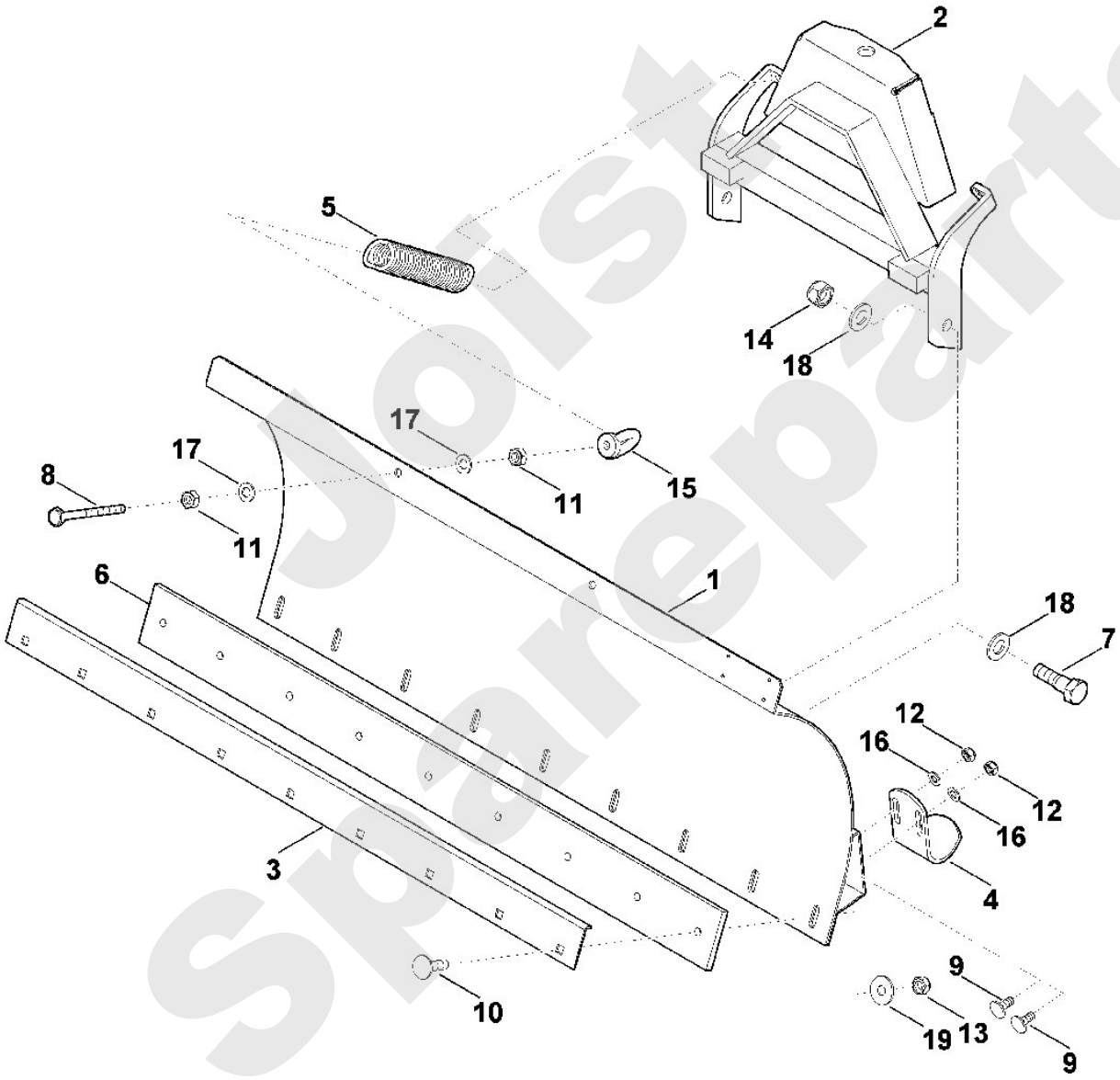

Joist Spareparts