# toren / Zubehör Rasentraktoren / ASA 125.0 Anbaurahmen Schneeräumsch

## Stückliste (1/1): A - Satz Anbaurahmen

| Art.Nr. | Artikel | Bild-Nr. | Stk-Zahl |
|---|---|---|---|
| 6907 007 1004 | Benennung: Satz Anbaurahmen ASA 125.0 | | 1 |
| 9008 318 2410 | Benennung: Sechskantschraube M10x30 | 1 | 2 |
| 9291 020 0200 | Benennung: Scheibe 10,5 | 2 | 4 |
| 6907 703 1400 | Benennung: Unterlegteil | 3 | 2 |
| 6907 703 8950 | Benennung: Platte | 4 | 2 |

Joist Sparepart

## *traktoren / Zubehör Rasentraktoren / ASA 125.0 Anbaurahmen Schneeräumschild V*

## *Stückliste (1/1): A - Satz Anbaurahmen*

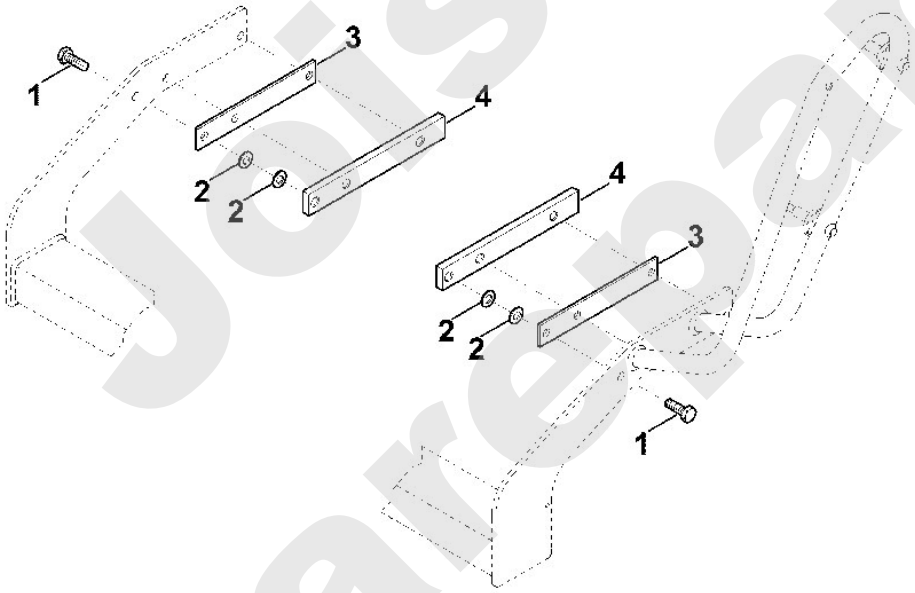


Jost Spareparts