asentraktoren / Zubehör Rasentraktoren / AMK 127.1 Mulch - Kit 110/125 c

Stückliste (1/1): A - Mulch Kit

Art.Nr.	Artikel	Bild-Nr.	Stk-Zahl
6907 703 4915	Benennung: Schenkelfeder	1	1
6907 703 9020	Benennung: Bolzen	2	1
6907 703 9100	Benennung: Rohr	3	1
6907 704 9900	Benennung: Griff	4	1
6907 760 1000	Benennung: Spanngummi	5	1
6907 763 0400	Benennung: Bügel	6	1
6907 766 8330	Benennung: Mulcheinsatz	7	1
9212 260 0705	Benennung: Sechskantmutter M5	8	1
9249 488 0900	Benennung: Ringmutter M6	9	2
9291 020 0120	Benennung: Scheibe 5,3	10	1

Joist Sparepart

Rasentraktoren / Zubehör Rasentraktoren / AMK 127.1 Mulch - Kit 110/125 cm
Stückliste (1/1): A - Mulch Kit

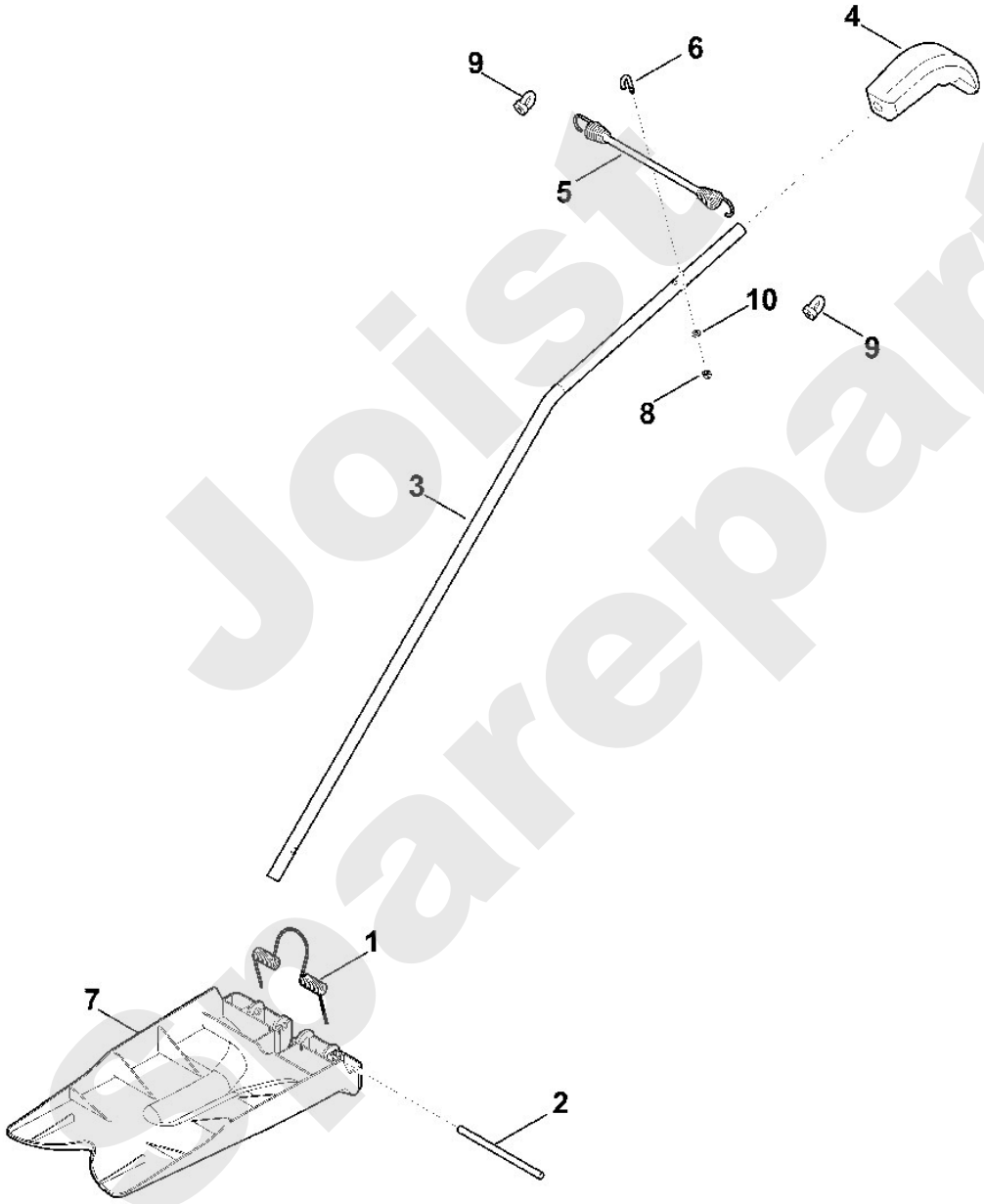

Joist Spareparts