Rasentraktoren / Zubehör Rasentraktoren / AMK 127 Mulch - Kit 110/125 cm
Stückliste (1/1): A - Mulch Kit

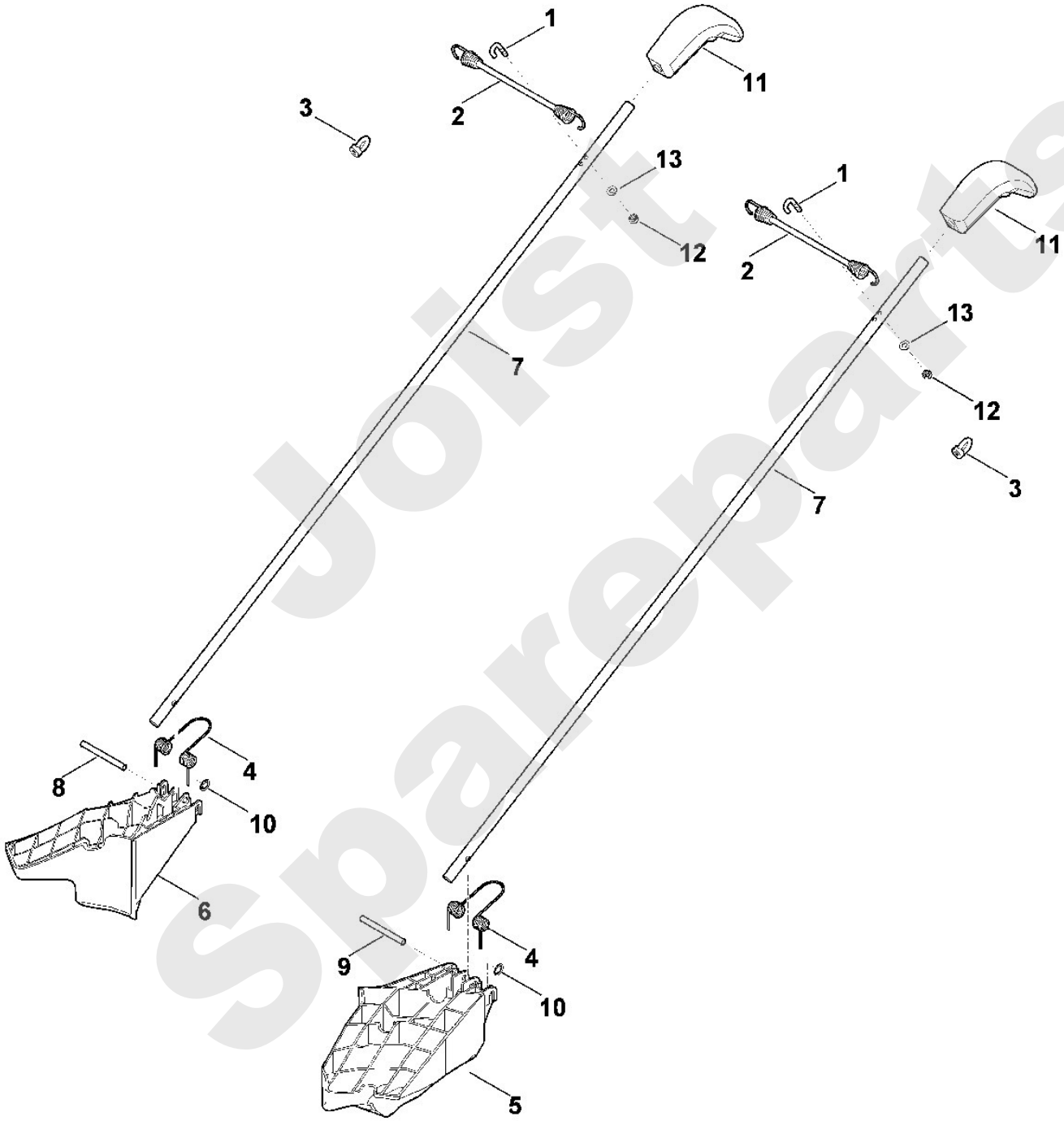

Jorist Spareparts

Rasentraktoren / Zubehör Rasentraktoren / AMK 127 Mulch - Kit 110/125 cn
Stückliste (1/1): A - Mulch Kit

Art.Nr.	*Artikel*	*Bild-Nr.*	*Stk-Zahl*
6907 007 1027	Benennung: AMK 127 Mulch-Kit	0	1
6907 763 0400	Benennung: Bügel	1	2
6907 760 1000	Benennung: Spanngummi	2	2
9249 488 0900	Benennung: Ringmutter M6	3	2
6907 703 4910	Benennung: Schenkelfeder	4	2
6907 766 8300	Benennung: Mulcheinsatz links	5	1
6907 766 8305	Benennung: Mulcheinsatz rechts	6	1
6907 703 9140	Benennung: Rohr	7	2
6907 703 9045	Benennung: Bolzen rechts	8	1
6907 703 9040	Benennung: Bolzen links	9	1
9991 003 0548	Benennung: Klemmring 8	10	2
6907 704 9900	Benennung: Griff	11	2
9212 260 0705	Benennung: Sechskantmutter M5	12	2
9291 020 0120	Benennung: Scheibe 5,3	13	2

Joist Spareparts