## *Rasentraktoren / Zubehör Rasentraktoren / AMK 097 Mulch - Kit 95 cm*
## *Stückliste (1/1): A - Mulch Kit*

| *Art.Nr.* | *Artikel* | *Bild-Nr.* | *Stk-Zahl* |
|---|---|---|---|
| 6907 007 1025 | Benennung: AMK 097 MULCH-KIT | 0 | 1 |
| 6160 766 8300 | Benennung: Mulcheinsatz | 1 | 1 |
| 6907 703 9020 | Benennung: Bolzen | 2 | 1 |
| 6907 703 4900 | Benennung: Schenkelfeder | 3 | 1 |
| 6907 703 9100 | Benennung: Rohr | 4 | 1 |
| 6907 704 9900 | Benennung: Griff | 5 | 1 |
| 6907 760 1000 | Benennung: Spanngummi | 6 | 1 |
| 6907 763 0400 | Benennung: Bügel | 7 | 1 |
| 9291 020 0120 | Benennung: Scheibe 5,3 | 8 | 1 |
| 9212 260 0705 | Benennung: Sechskantmutter M5 | 9 | 1 |
| 9249 488 0900 | Benennung: Ringmutter M6 | 10 | 2 |

Joist Spareparts

## *Rasentraktoren / Zubehör Rasentraktoren / AMK 097 Mulch - Kit 95 cm*
## *Stückliste (1/1): A - Mulch Kit*

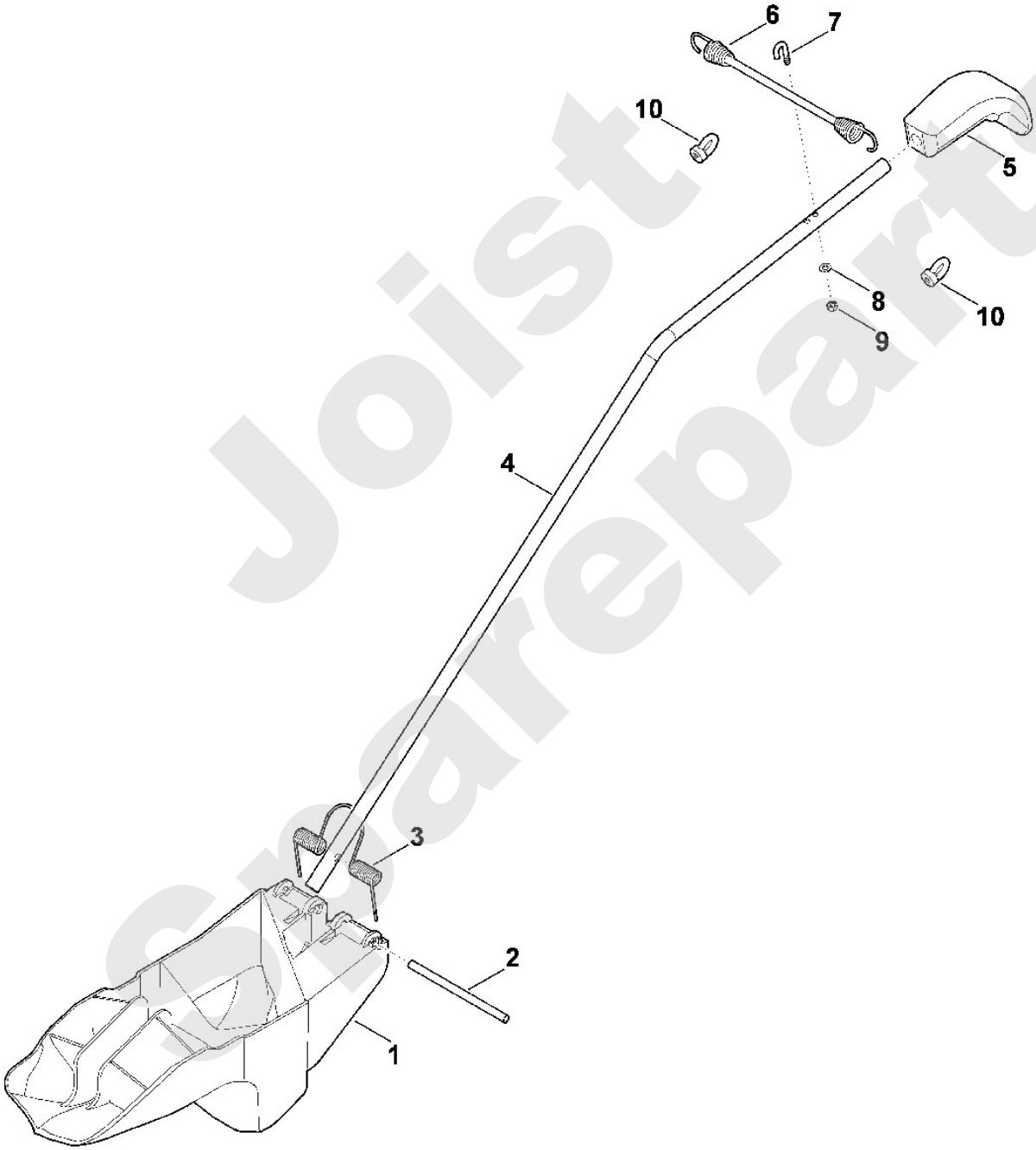


Joist Spareparts