asentraktoren / Zubehör Rasentraktoren / AKD 500.2 Anbausatz für ASS 12
Stückliste (1/3): A - Anbaurahmen

Art.Nr.	Artikel	Bild-Nr.	Stk-Zahl
6907 730 7005	Benennung: Anbauteil	1	1
6907 731 2025	Benennung: Halter	2	1
6907 731 4000	Benennung: Seitenblech links	3	1
6907 731 4005	Benennung: Seitenblech rechts	4	1
6907 738 2701	Benennung: Platte	5	2
6907 967 0117	Benennung: Typenschild AKD 500.2	6	1
9018 318 2410	Benennung: Sechskantschraube M10x30 (45 - 49 Nm)	7	8
9212 260 1300	Benennung: Sechskantmutter M10	8	4
9291 020 0200	Benennung: Scheibe 10,5	9	4
9220 260 8506	Benennung: Sechskantmutter M10	10	4
6907 703 8920	Benennung: Platte	11	1

Joist Spareparts

Rasentraktoren / Zubehör Rasentraktoren / AKD 500.2 Anbausatz für ASS 125
Stückliste (1/3): A - Anbaurahmen

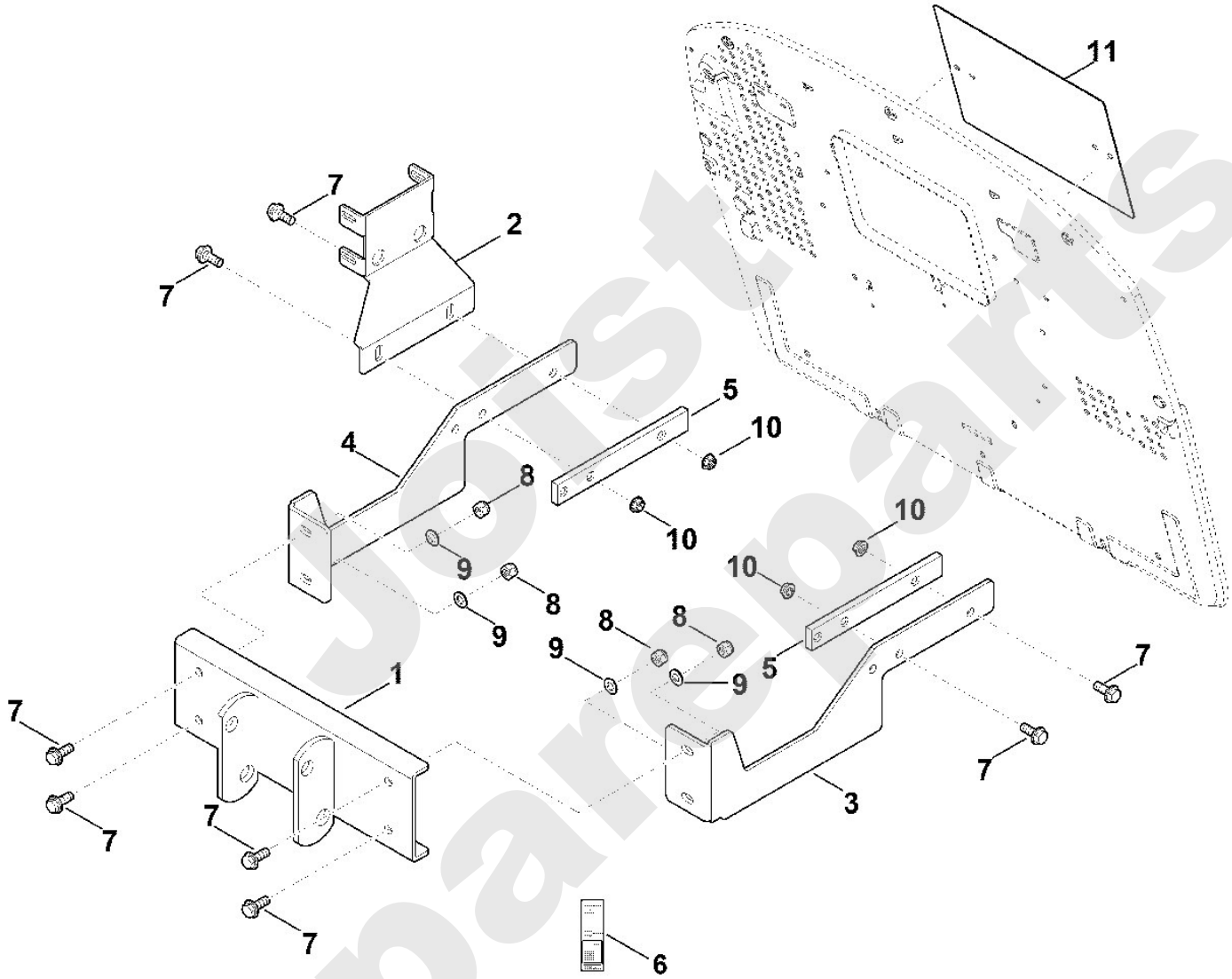

Joist Spareparts

asentraktoren / Zubehör Rasentraktoren / AKD 500.2 Anbausatz für ASS 12
Stückliste (2/3): B - Frontkuppeldreieck mechanisch - 1

Art.Nr.	Artikel	Bild-Nr.	Stk-Zahl
6907 730 7111	Benennung: Halter	1	1
6907 730 8210	Benennung: Verstellhebel	2	1
6907 730 8631	Benennung: Hebel	3	1
6907 730 9501	Benennung: Seilzug Schwenken	4	1
6395 703 6600	Benennung: Griff	5	1
6907 731 1900	Benennung: Abdeckung	6	1
6907 731 2015	Benennung: Halter	7	1
6907 731 2021	Benennung: Halter	8	1
6907 731 8110	Benennung: Druckfeder	9	1
6907 731 8230	Benennung: Stange	10	1
6907 738 0125	Benennung: Buchse	11	1
6907 738 1502	Benennung: Bolzen	12	1
6907 738 3500	Benennung: Stopfen	13	1
9007 319 2580	Benennung: Sechskantschraube M10x120	14	1
9008 318 1350	Benennung: Sechskantschraube M6x25 (10 - 12 Nm)	15	2
9008 318 1800	Benennung: Sechskantschraube M8x20	16	4
9008 319 1960	Benennung: Sechskantschraube M8x55	17	3
9210 261 1300	Benennung: Sechskantmutter M10	19	2
9212 260 0900	Benennung: Sechskantmutter M6	21	2
9212 260 1100	Benennung: Sechskantmutter M8	22	6
9212 260 1300	Benennung: Sechskantmutter M10	23	3
9240 216 1100	Benennung: Hutmutter M8	24	3
9291 020 0140	Benennung: Scheibe 6,4	25	4
9291 020 0180	Benennung: Scheibe 8,4	26	18
9291 020 0200	Benennung: Scheibe 10,5	27	2
9455 621 1130	Benennung: Sicherring 12x1	28	1
9666 003 5104	Benennung: Kugelzapfen C8 (30 - 35 Nm)	29	2
9666 003 7016	Benennung: Sicherungsbügel	30	2
9666 003 7024	Benennung: Kugelpfanne B16	31	2
9007 318 1950	Benennung: Sechskantschraube M8x50	32	2
0751 010 7232	Benennung: Kabelbinder	33	3
6907 706 0705	Benennung: Abdeckung	34	1
6907 708 9310	Benennung: Scheibe 12,5x18x1,5	35	1
6907 740 8800	Benennung: Haken	36	1
9212 260 1100	Benennung: Sechskantmutter M8	37	1
9291 020 0180	Benennung: Scheibe 8,4	38	1

Sparepartsdist

Rasentraktoren / Zubehör Rasentraktoren / AKD 500.2 Anbausatz für ASS 125
Stückliste (2/3): B - Frontkuppeldreieck mechanisch - 1

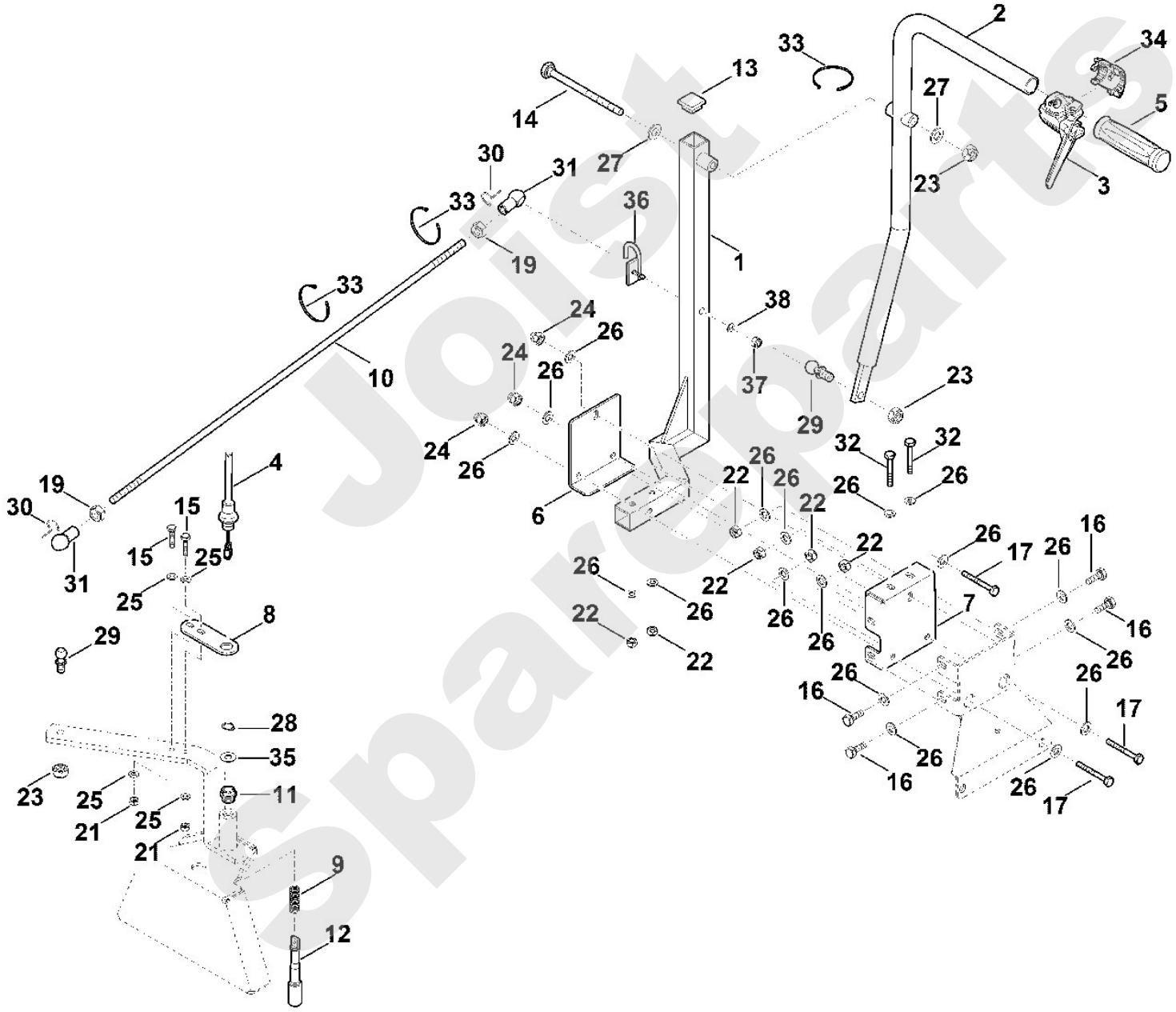

asentraktoren / Zubehör Rasentraktoren / AKD 500.2 Anbausatz für ASS 12
Stückliste (3/3): C - Frontkuppeldreieck mechanisch - 2

Art.Nr.	Artikel	Bild-Nr.	Stk-Zahl
6907 730 0811	Benennung: Schwenkplatte	1	1
6907 730 7340	Benennung: Träger	2	1
6907 740 7900	Benennung: Stange	3	1
6907 730 8635	Benennung: Hebel	4	1
6907 731 0630	Benennung: Achse	5	1
6907 731 0635	Benennung: Achse	6	1
6907 731 0640	Benennung: Achse	7	1
6395 703 6600	Benennung: Griff	8	1
6907 731 5600	Benennung: Welle	9	1
6907 780 7900	Benennung: Strebe	10	1
6907 738 0130	Benennung: Buchse	11	2
6907 738 0200	Benennung: Hülse	13	2
9008 318 2430	Benennung: Schraube M10x35 (45 - 49 Nm)	14	2
9794 003 1851	Benennung: Nippel M6	16	1
6907 730 8645	Benennung: Hebel	17	1
6907 741 0200	Benennung: Schutz	18	1
9212 260 1300	Benennung: Sechskantmutter M10	20	2
9296 021 1691	Benennung: Passscheibe 20x28x1	24	7
9296 021 1700	Benennung: Scheibe 22x30x1	25	1
9307 020 0200	Benennung: Scheibe 10,5	26	2
9396 021 3800	Benennung: Klappsplint 8x50	27	1
9460 624 1500	Benennung: Sicherscheibe 15	28	7
6907 967 4420	Benennung: Aufkleber	29	1
9291 020 0180	Benennung: Scheibe 8,4	30	2
9008 318 1800	Benennung: Sechskantschraube M8x20 (22 - 25 Nm)	31	2
0751 010 7232	Benennung: Kabelbinder	32	3
6907 967 4420	Benennung: Aufkleber	33	1

Joist Spareparts

Rasentraktoren / Zubehör Rasentraktoren / AKD 500.2 Anbausatz für ASS 125
Stückliste (3/3): C - Frontkuppeldreieck mechanisch - 2

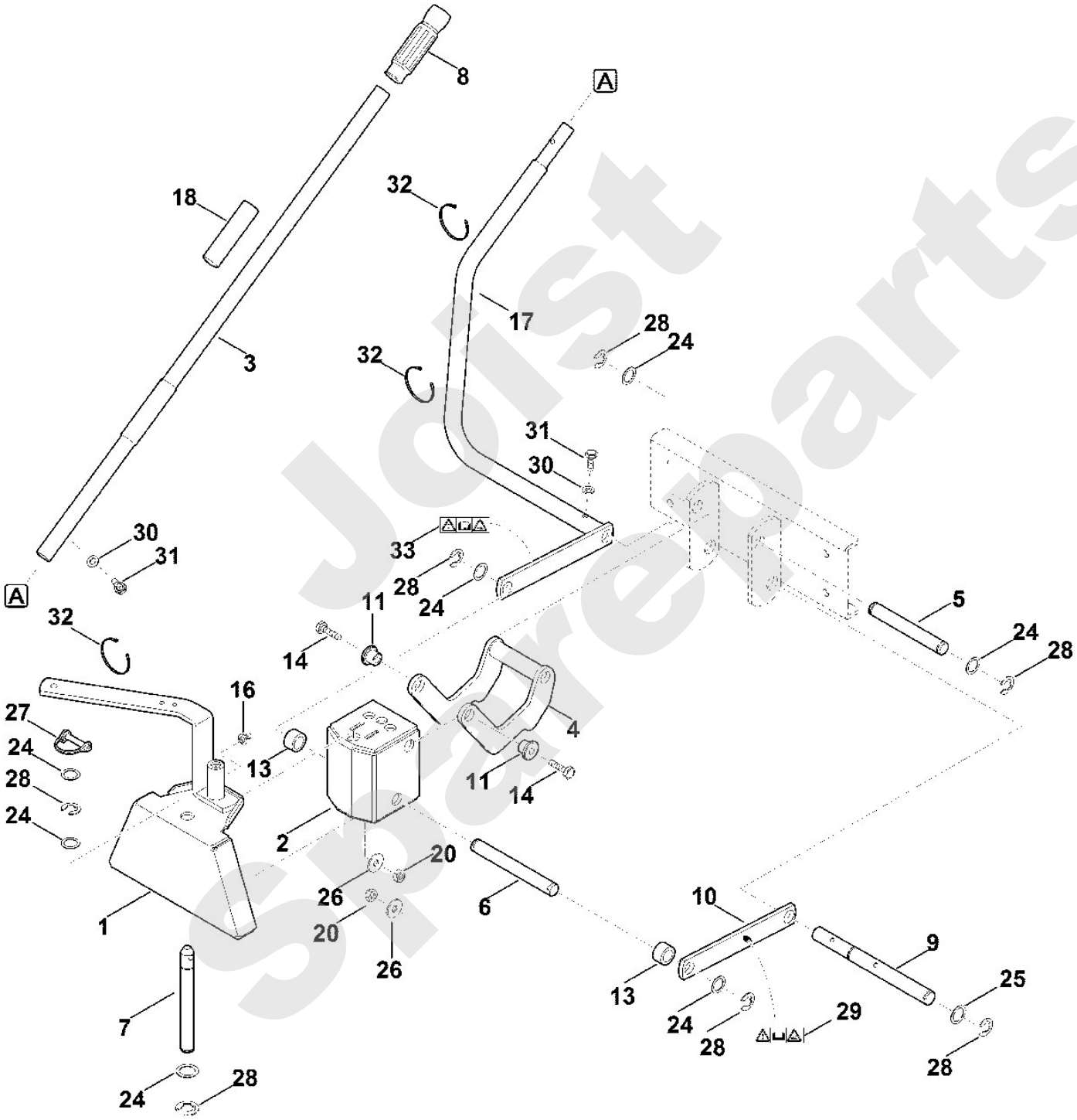

Jdist Spareparts