Rasentraktoren / Zubehör Rasentraktoren / ADL 012 Diagnose - Ladegerät
Stückliste (1/1): A - Ladegerät

Art.Nr.	*Artikel*	*Bild-Nr.*	*Stk-Zahl*
6907 430 2506	Benennung: Diagnose-Ladegerät 12V-0,6A	1	1
	Benennung: Adapterkabel einzeln kein Ersatzteil	2	1
	Benennung: Adapterkabel einzeln kein Ersatzteil	3	1
	Benennung: Adapterkabel einzeln kein Ersatzteil	4	1
6907 430 2505	Benennung: * Diagnose-Ladegerät 12V-0,6A TI: (33.2015)	100	1
	Benennung: * Adapterkabel einzeln kein Ersatzteil TI: (33.2015)	101	1
	Benennung: * Adapterkabel einzeln kein Ersatzteil TI: (33.2015)	102	1
6907 440 0710	Benennung: * Adapterkabel TI: (33.2015)	103	1

Joist Spareparts

Rasentraktoren / Zubehör Rasentraktoren / ADL 012 Diagnose - Ladegerät
Stückliste (1/1): A - Ladegerät

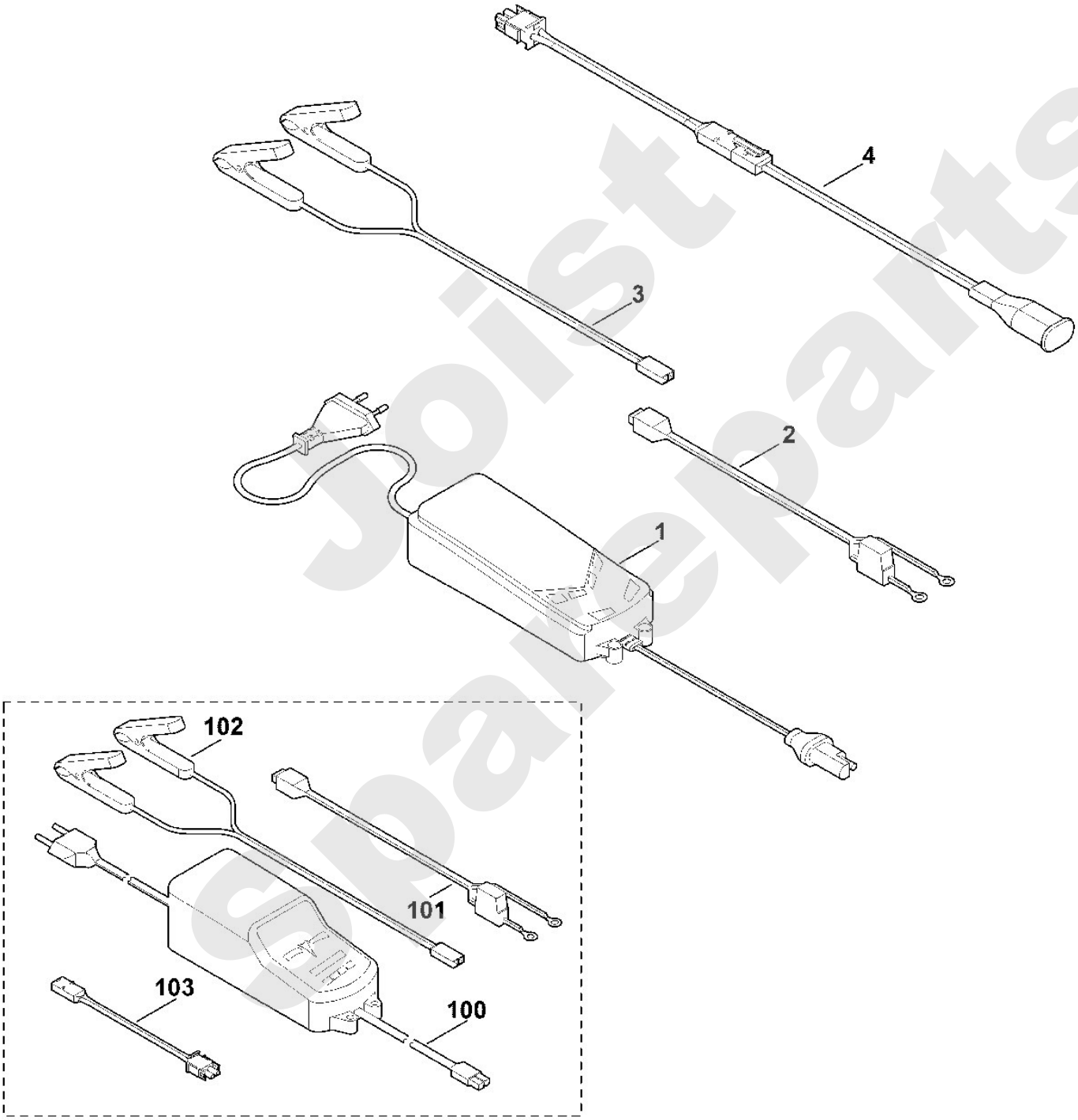

Joist Spareparts