Rasentraktoren / Zubehör Rasentraktoren / ADF 500 Deflektor
Stückliste (1/1): A - Deflektor

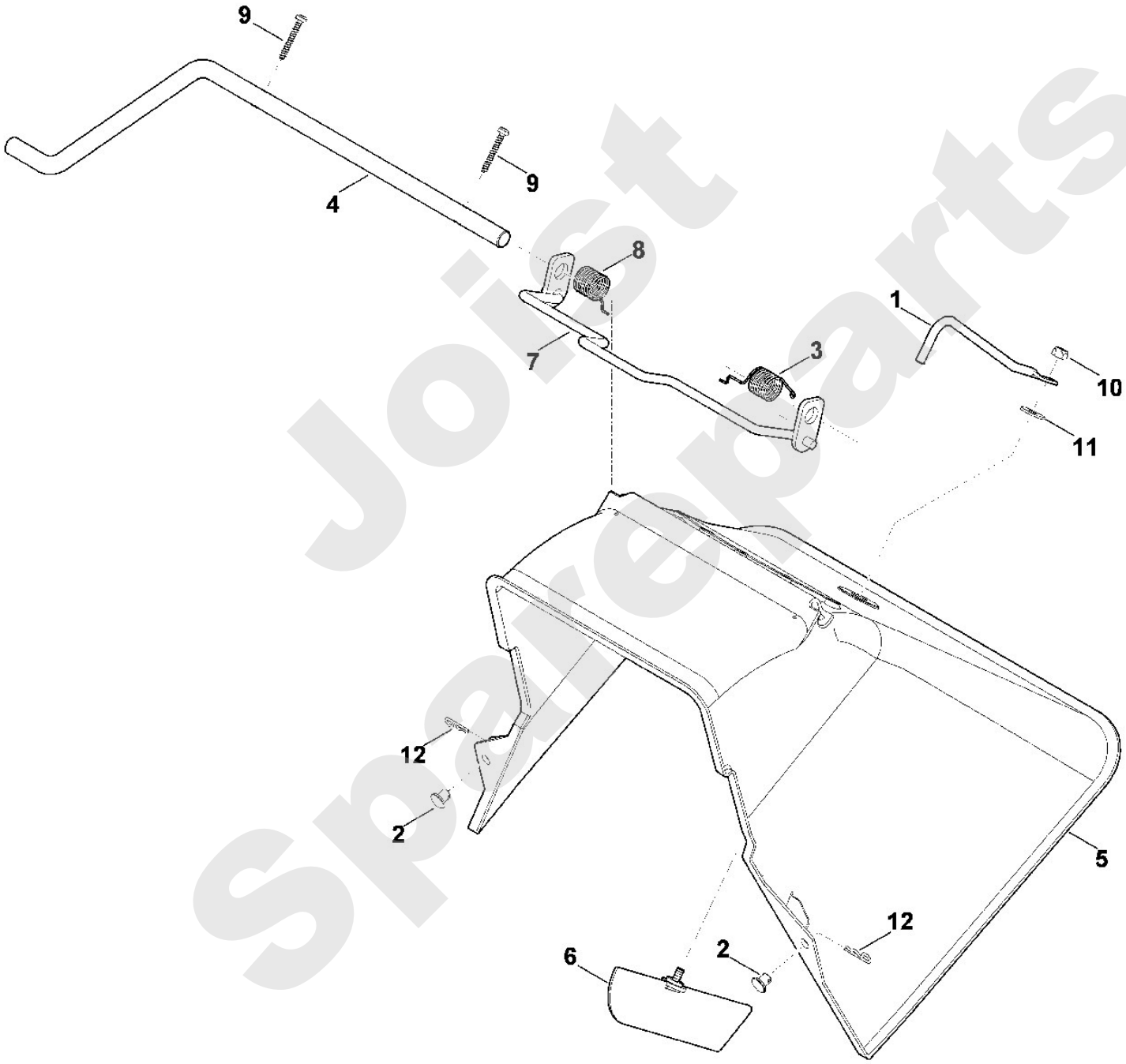

Joist Spareparts

Rasentraktoren / Zubehör Rasentraktoren / ADF 500 Deflektor
Stückliste (1/1): A - Deflektor

Art.Nr.	*Artikel*	*Bild-Nr.*	*Stk-Zahl*
6907 703 6720	Benennung: Hebel	1	1
6907 703 8430	Benennung: Bundbolzen	2	2
6907 706 0620	Benennung: Feder	3	1
6907 706 4810	Benennung: Stange	4	1
6907 706 6950	Benennung: Deflektor	5	1
6907 780 4400	Benennung: Leitblech	6	1
6907 790 4100	Benennung: Haltebügel	7	1
6907 706 0610	Benennung: Feder	8	1
9104 007 4465	Benennung: Schneidschraube P6x40	9	2
9212 260 1100	Benennung: Sechskantmutter M8	10	1
9307 021 0180	Benennung: Scheibe 8,4	11	1
9340 003 0303	Benennung: Federstecker 2	12	2

Joist Spareparts