ktoren / Zubehör Rasentraktoren / ACK 112 Plus Catching - Kit 110 cm - 6170

Stückliste (1/1): A - Satz ACK

Art.Nr.	Artikel	Bild-Nr.	Stk-Zahl
6170 702 0185	Benennung: Messer rechts	1	1
6170 702 0180	Benennung: Messer links	2	1
6170 702 0111	Benennung: Messer	3	1
0000 702 6600	Benennung: Spannscheibe	4	3
9010 345 2431	Benennung: Sechskantschraube M10x1x35 Verklebt (LOCTITE 243),	5	3
9010 345 2430	Benennung: * Sechskantschraube M10x1x35 Verklebt (LOCTITE 243 Bis. Masch. Nr.: 4 33 725 686 TI: (12.2013)	5	3
6170 760 7400	Benennung: Einsatz	6	1
9291 020 0140	Benennung: Scheibe 6,4	7	2
9212 260 0900	Benennung: Sechskantmutter M6 (3 - 4 Nm)	8	2

Joist Spareparts

ntraktoren / Zubehör Rasentraktoren / ACK 112 Plus Catching - Kit 110 cm - 6170 007
Stückliste (1/1): A - Satz ACK

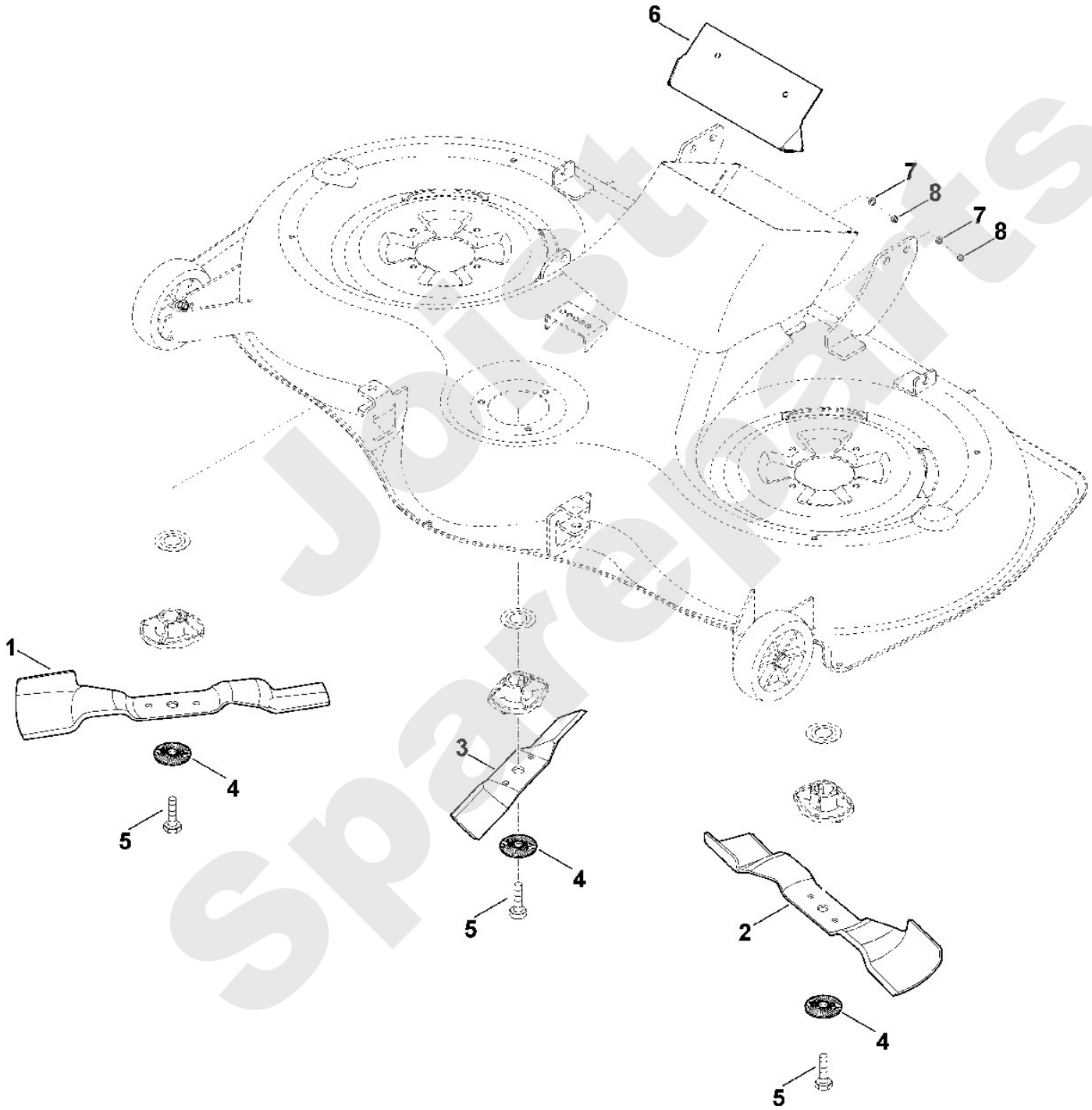

Joist Spareparts