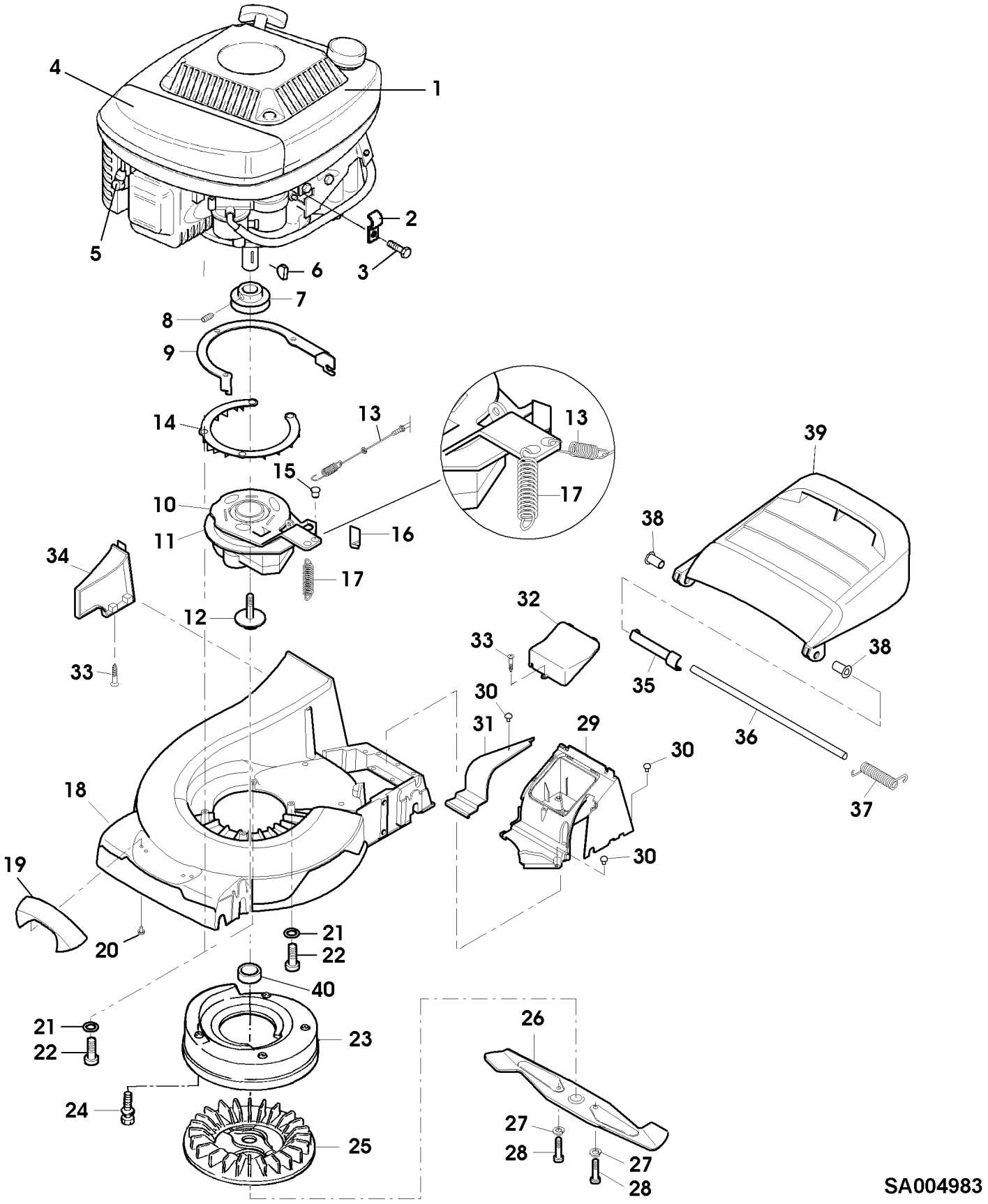

SABO-Maschinenfabrik GmbH
A John Deere Company
Telefon +49 (0) 2261 704-0
Telefax +49 (0) 2261 704-104
www.sabo-online.com

Auf dem Höchsten 22
D-51645 Gummersbach.
Dieringhausen

JP Morgan AG
SWIFT/BIC CHASDEFX
IBAN DE67 5011 0800 6161 5043 26

WEEE-Reg.-Nr.: DE 15991147
USt-ID-Nr.: DE 123 371 884
Geschäftsführer:
Christoph Büscher
Amtsgericht Köln HRB 39054

TEIL	STCK.NR	BEZEICHNUNG	STCK.	SER-NR.-	-SER-NR.	BEMERKUNG
1	SAA10115	BENZINMOTOR	1		003058	KAWASAKI FJ180V BBC, MODEL AS65
	SAA10115	BENZINMOTOR	1	003059		KAWASAKI FJ180V BBC, MODEL AM60-M
2	LG690798	KLEMME	1			SUB FOR SA26799
3	SA26798	SCHRAUBE	2			
4	AM134111	FILTEREINSATZ	1			
	M151345	FILTEREINSATZ	1			
5	M802138	ZÜNDKERZE	1			
6	SA15967	KEIL	2			4 X 6.5
7	SAU10541	RIEMENSCHEIBE	1		001809	
	SAU11561	RIEMENSCHEIBE	1	001810		
8	SA15776	STELLSCHRAUBE	1			M6 X 16
9	SAU11182	PLATTE	1		001809	SUB FOR SAU10229
	SAU11568	PLATTE	1	001810		
10	SA37568	KUPPLUNG	1			INCLUDES SA35980 AND M122432 ; ASSY
11	SA35980	KUPPLUNG	1			LOW
12	M122432	SCHRAUBE	1			
13	SAU10806	SEILZUG	1			SUB FOR SAU10382 ; ASSY
14	SAU10485	SCHUTZ	1			
15	SAU10017	STOPFEN	1		003059	
16	SA37623	HALTER	1			
17	SA37567	ZUGFEDER	1			
18	SAA10424	MÄHGEHÄUSE	1			(A)
19	SAA36405	GRIFF	1			INCLUDES SA36391
20	SA35503	SCHRAUBE	2			DUO TAPTITE 60 X 20
21	SA37178	FEDERRING	3			10 MM
22	SA15577	SCHRAUBE	3		001809	M10 X 30
	SAU11597	SCHRAUBE	3	001810		M10 X 28
23	SAA35505	LUFTVERTEILERGEHÄUSE	1			
24	SA29854	SCHRAUBE	4			
25	SAU10946	LÜFTER	1			SUB FOR SAU10089
26	SAA10543	MESSER	1			SUB FOR SAU10575
27	SAU12787	FEDERRING	2			SUB FOR SA15234
28	SA29691	SCHRAUBE	2			
29	SAU10480	DECKEL	1			
30	SA34452	SCHRAUBE	4			DUO TAPTITE 6.0 X 14
31	SA36570	DECKEL	1			
32	SA36481	DECKEL	1			
33	SA34487	SCHRAUBE	3			K 60 X 14
34	SA36476	ABDECKUNG	1			
35	SA36662	BLENDE	1			
36	SA36512	ACHSE	1			
37	SA36572	DREHFEDER	1			
38	SA36569	LAGER	2			
39	SA36516	PRALLSCHUTZ	1			
40	SAU11251	RING	1	001420		
	SA610	MULCHKIT	1			
		(A) RE-BORE HOLES FOR ENGINE MOUNTING SCREWS FROM 8.55 MM TO 10.5 MM IN DIAMETER				

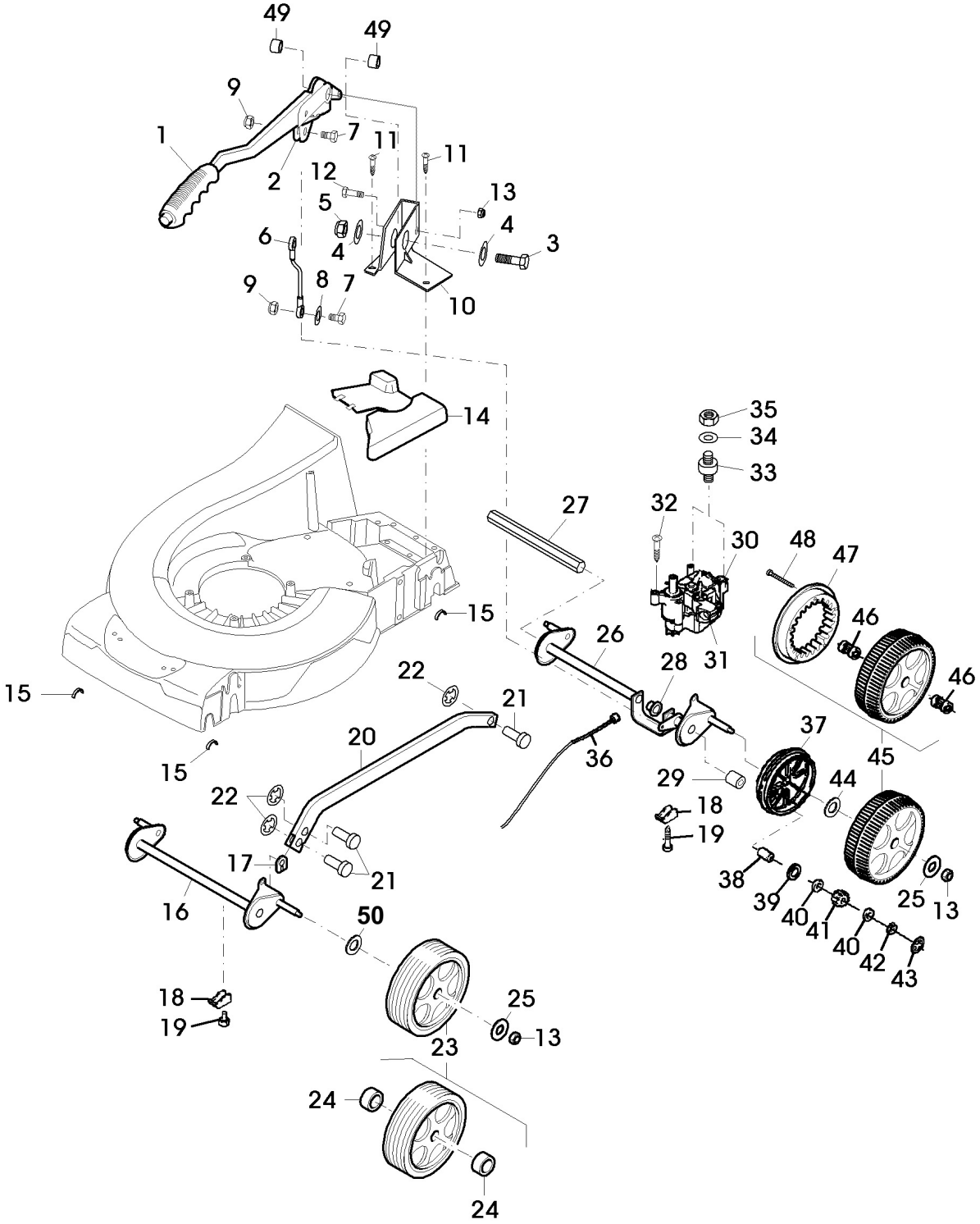
49
49
9
1
7
11
11
2
12
13
5
4
6
4
3
9
8
7
10
14
35
34
33
27
32
30
48
47
15
46
26
28
31
46
15
22
21
37
20
36
45
15
29
44
22
18
19
17
21
38
25
13
16
39
40
41
40
42
43
50
18
19
25
13
23
24
24

TEIL	STCK.NR	BEZEICHNUNG	STCK.	SER-NR.-	-SER-NR.	BEMERKUNG
1	SAA10229	HANDHEBEL	1			INCLUDES SAU10747 , SA36697 , SA15207 AND SA15694 ; ASSY
2	SAU10747	SEGMENT	1			ORDER SAA10229
3	SA36697	BOLZEN	1			
4	SA15207	UNTERLEGSCHEIBE	2			A15
5	SA15694	SICHERUNGSMUTTER	1			M10
6	SAU10532	VERBINDUNGSSTANGE	1			
7	SA15324	SECHSKANTSCHRAUBE	2			M6 X 25
8	SA15202	UNTERLEGSCHEIBE	1			6.4
9	SA11244	SICHERUNGSMUTTER	2			M6
10	SA36479	KONSOLE	1			
11	SA34452	SCHRAUBE	3			6.0 X 14 DUO TAPTITE
12	SA15365	SECHSKANTSCHRAUBE	1			M8 X 35
13	14M7327	SICHERUNGSMUTTER	5			SUB FOR SA11998
14	SAU12254	SCHUTZ	1			(A) SUB FOR SAU11178
15	SAU10484	LAGERSCHALE	4			
16	SAU10567	VORDERACHSE	1			FRONT
17	SAU10819	HALTER	2			
18	SAU10536	KLEMME	4			
19	SA29854	SCHRAUBE	4			M5 X 12
20	SAA10223	VERBINDUNGSSTANGE	1			
21	SA35588	BOLZEN	3			
22	SA35589	FEDERKLEMME	3			8 SXN 59
23	SAU10537	RAD KPL. MIT BEREIFUNG	2			210 MM FRONT
24	SA33229	KUGELLAGER	4			
25	SA15213	UNTERLEGSCHEIBE	4			A 8.4
26	SAU10531	HINTERACHSE	1		003808	REAR
	SAU13036	HINTERACHSE	1	003809		REAR
27	SAU10829	ANTRIEBSWELLE	1			
28	SA34285	LAGER	1			
29	SA31201	BÜCHSE	2		003808	
	SAU10791	BÜCHSE	2		003808	14.2 X 16.9 X 10
	SAU12585	BÜCHSE	2	003809		14 X 17 X15.5
30	SA34286	GETRIEBE	1			(B)
31	SA34279	FÜHRUNG	1			
32	SA31264	SCHRAUBE	1			M5 X 16
33	SA36571	SCHWINGUNGSDÄMPFER	2			
34	SA15232	FEDERRING	2			A6
35	SA15412	MUTTER	2			M6
36	SA37160	SEILZUG	1			
37	SAU10549	SCHUTZ	2			
38	SA34284	MITNEHMER	2			
39	SA13911	FEDERSCHEIBE	2			
40	SA13912	SCHEIBE	4			
41	SAA37273	RITZEL	2			
42	SA15864	SPRENGRING	2			14 X 1 MM
43	SA34282	FEDERMUTTER	2			8
44	SA13926	UNTERLEGSCHEIBE	1			
45	SAU10538	RAD KPL. MIT BEREIFUNG	2			210 MM ORDER SAA11115 ; REAR
	SAA11115	RAD KPL. MIT BEREIFUNG	2			210 MM INCLUDES SA36659 , SAU13506 AND SA33975 ; REAR
46	SA36659	NADELLAGER	4			HK1616
47	SAU10259	RITZEL	2			ORDER SAU13506
	SAU13506	RITZEL	2			
48	SA33975	SCHRAUBE	10			KRZ 4.0 X 35.0 MM
49	M112486	UNTERLEGSCHEIBE	2			
50	SA35229	UNTERLEGSCHEIBE	2			
		(A) VOR DEM EINBAU ENTLANG DER MARKIERUNG SCHNEIDEN				
		(B) ANTRIEBSEINHEIT NUR ALS GANZE EINHEIT BESTELLEN; EINZELTEILE SIND NICHT MEHR SEPARAT LIEFERBAR				

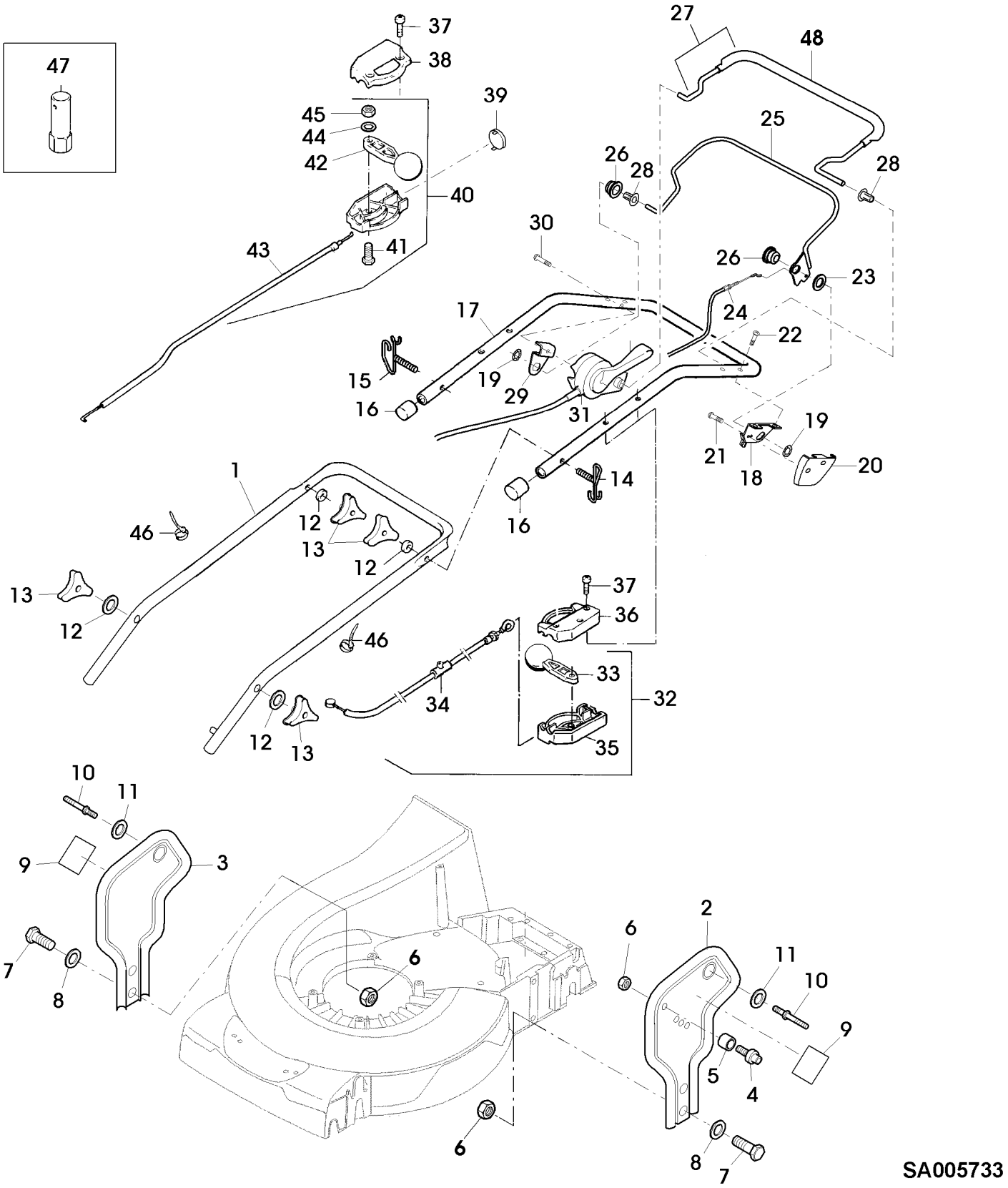
47
37
38
39
45
44
42
40
41
43
27
48
25
26
28
28
30
26
23
24
22
17
15
19
29
16
31
19
21
18
20
14
16
1
46
12
13
12
13
12
37
36
46
33
32
34
12
13
35
10
11
9
3
7
8
6
2
6
11
10
9
5
4
6
8
7
SA005733

TEIL	STCK.NR	BEZEICHNUNG	STCK.	SER-NR.-	-SER-NR.	BEMERKUNG
1	SAA36505	FÜHRUNG	1			LOW
2	SAA36507	HALTER	1			LH
3	SA36506	HALTER	1			RH
4	SA15569	SCHRAUBE	1			M8 X 25
5	SA35927	DISTANZSTÜCK	1			
6	14M7327	SICHERUNGSMUTTER	5			(A) SUB FOR SA11998
7	SA15334	SECHSKANTSCHRAUBE	4			M8 X 30
8	SA35420	SCHEIBE	4			8.4
9	SA36668	SCHUTZ	2			
10	SA36986	STIFTSCHRAUBE	2			
11	SA35420	SCHEIBE	2			A 8.4
12	SA30444	SCHEIBE	4			
13	SA29799	MUTTER	4			8 MM
14	SA35200	FÜHRUNG	1		003376	8 MM
	SAU12437	FÜHRUNG	1	003377		8 MM
15	SA35437	FÜHRUNG	1		003376	
	SAU12436	FÜHRUNG	1	003377		
16	SA34255	STOPFEN	2			(A)
17	SAA37566	LENKSTANGE	1			UP
18	SA37488	HALTER	1			LH
19	SA36975	FEDERMUTTER	2			D16
20	SA37137	DECKEL	1			LH
21	SA31377	SCHRAUBE	2			50 X 14
22	SA15535	SCHRAUBE	2			M6 X 30
23	SA36978	SCHEIBE	1			20.2 X 28 X 1.2
24	SA37160	SEILZUG	1			(C)
25	SA37562	BÜGEL	1			(C)
26	SA36980	BÜCHSE	2			10.8 X 26.5 X 16.5 POM
27	SAA37563	BÜGEL	1			(B) INCLUDES SA37620
28	SA37587	BÜCHSE	2			9 X 11X 15
29	SA37588	HALTER	1			RH
30	SA15529	SCHRAUBE	1			M6 X 45
31	SAU10806	SEILZUG	1			(B) SUB FOR SAU10382 ; ASSY
32	SAU10866	STEUERUNG	1			LOW, ASSY
33	SA34001	HEBEL	1			
34		SEILZUG	1			ORDER SAU10866
35	SAU10079	GEHÄUSE	1			SUB FOR SA33209 ; LOW
36	SA33208	GEHÄUSE	1			UP
37	SA16268	SCHRAUBE	5			4.2 X 32
38	SA31188	GEHÄUSE	1			UP
39	SA31709	STOPFEN	1			
40	SA37554	STEUERUNG	1			LOW, ASSY
41	SA15325	SECHSKANTSCHRAUBE	1			M6 X 30
42	SA12768	HEBEL	1			
43	SA31411	SEILZUG	1			
44	SA15202	UNTERLEGSCHEIBE	1			6.4
45	SA11244	SICHERUNGSMUTTER	1			(A) M6
46	SA15273	MONTAGEBANDTEILE	5			151 MM
47	SA35231	SCHLÜSSEL	1			SW21L
48	SA37620	GRIFF	1			
		(A) NUR IN PACKMENGEN LIEFERBAR				
		(B) FUER MESSERBREMSE				
		(C) FÜR FAHRANTRIEB				

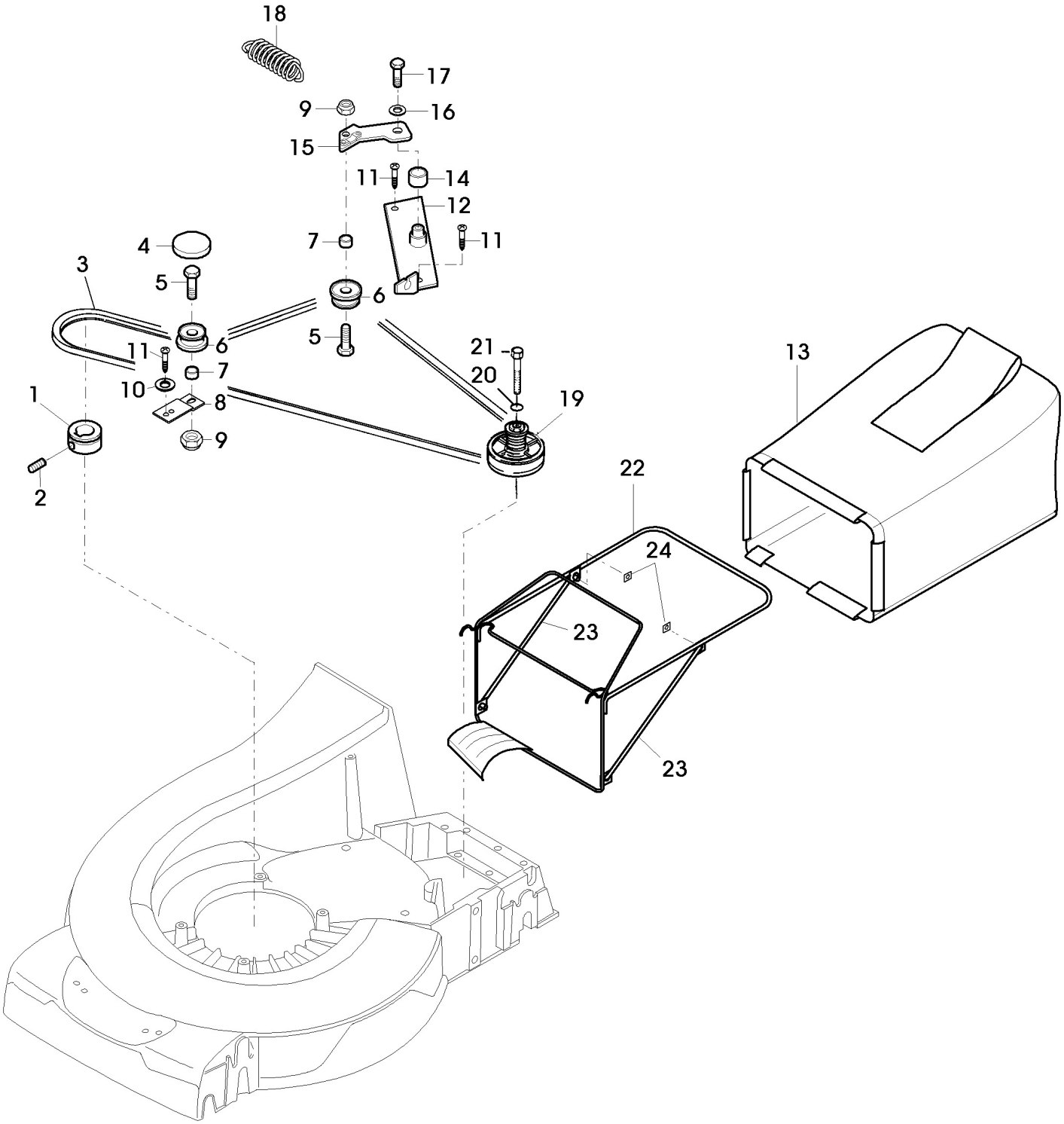
18
17
9
16
15
11
14
12
7
11
4
3
5
6
6
5
11
21
7
20
10
8
19
1
9
2
13
22
24
23
23

TEIL	STCK.NR	BEZEICHNUNG	STCK.	SER-NR.-	-SER-NR.	BEMERKUNG
1	SAU10541	RIEMENSCHEIBE	1		001809	
	SAU11561	RIEMENSCHEIBE	1	001810		
2	SA15776	STELLSCHRAUBE	1			M6 X 16
3	SAU11158	KEILRIEMEN	1		001809	SUB FOR SAU10552
	SAU11644	KEILRIEMEN	1	001810		
4	SA37213	DECKEL	1			
5	SA15334	SECHSKANTSCHRAUBE	2			M8 X 30
6	SAA36996	SPANNROLLE	2			
7	SA37000	DISTANZSTÜCK	2			
8	SA36999	HALTER	1			
9	14M7327	SICHERUNGSMUTTER	2			(A) SUB FOR SA11998
10	SA15229	UNTERLEGSCHEIBE	1			A 5.3
11	SAU10551	SCHRAUBE	3			M5 X 12 DUO TAPTITE
12	SAU10550	BLECH	1			
13	SAU10873	GRASFANGBEHÄLTER	1		001809	
	SAU11588	GRASFANGBEHÄLTER	1	001810		
14	SA17726	BÜCHSE	1			
15	SA36997	ARM	1		003376	
	SAU12232	ARM	1	003377		
16	SA15233	FEDERRING	1			A8
17	SA15332	SECHSKANTSCHRAUBE	1			M8 X 25
18	SAU10762	ZUGFEDER	1			
19	SAA30451	RIEMENSCHEIBE	1			ASSY
20	SA15202	UNTERLEGSCHEIBE	1			(A) 6, 4
21	SA19260	SCHRAUBE	1			M6 X 60
22	SAA36495	RAHMEN	1		001809	INCLUDES SA29724 AND SA36655 ; ASSY
	SAA10401	RAHMEN	1	001810		INCLUDES SA29724 AND SA36655 ; ASSY
23	SA36655	STÜTZE	2			
24	SA29724	FEDERKLEMME	2			
		(A) NUR IN PACKMENGEN LIEFERBAR				

SABO-Maschinenfabrik GmbH
A John Deere Company
Telefon +49 (0) 2261 704-0
Telefax +49 (0) 2261 704-104
www.sabo-online.com

Auf dem Höchsten 22
D-51645 Gummersbach.
Dieringhausen

JP Morgan AG
SWIFT/BIC CHASDEFX
IBAN DE67 5011 0800 6161 5043 26

WEEE-Reg.-Nr.: DE 15991147
USt-ID-Nr.: DE 123 371 884
Geschäftsführer:
Christoph Büscher
Amtsgericht Köln HRB 39054

TEIL	STCK.NR	BEZEICHNUNG	STCK.	SER-NR.-	-SER-NR.	BEMERKUNG
1	SA16010	AUFKLEBER	1			
2	SA33217	AUFKLEBER	1			
3	SA37528	AUFKLEBER	1			
4	SA13820	AUFKLEBER	1			
5	SAU10540	AUFKLEBER	1			
6	SA36391	AUFKLEBER	1			