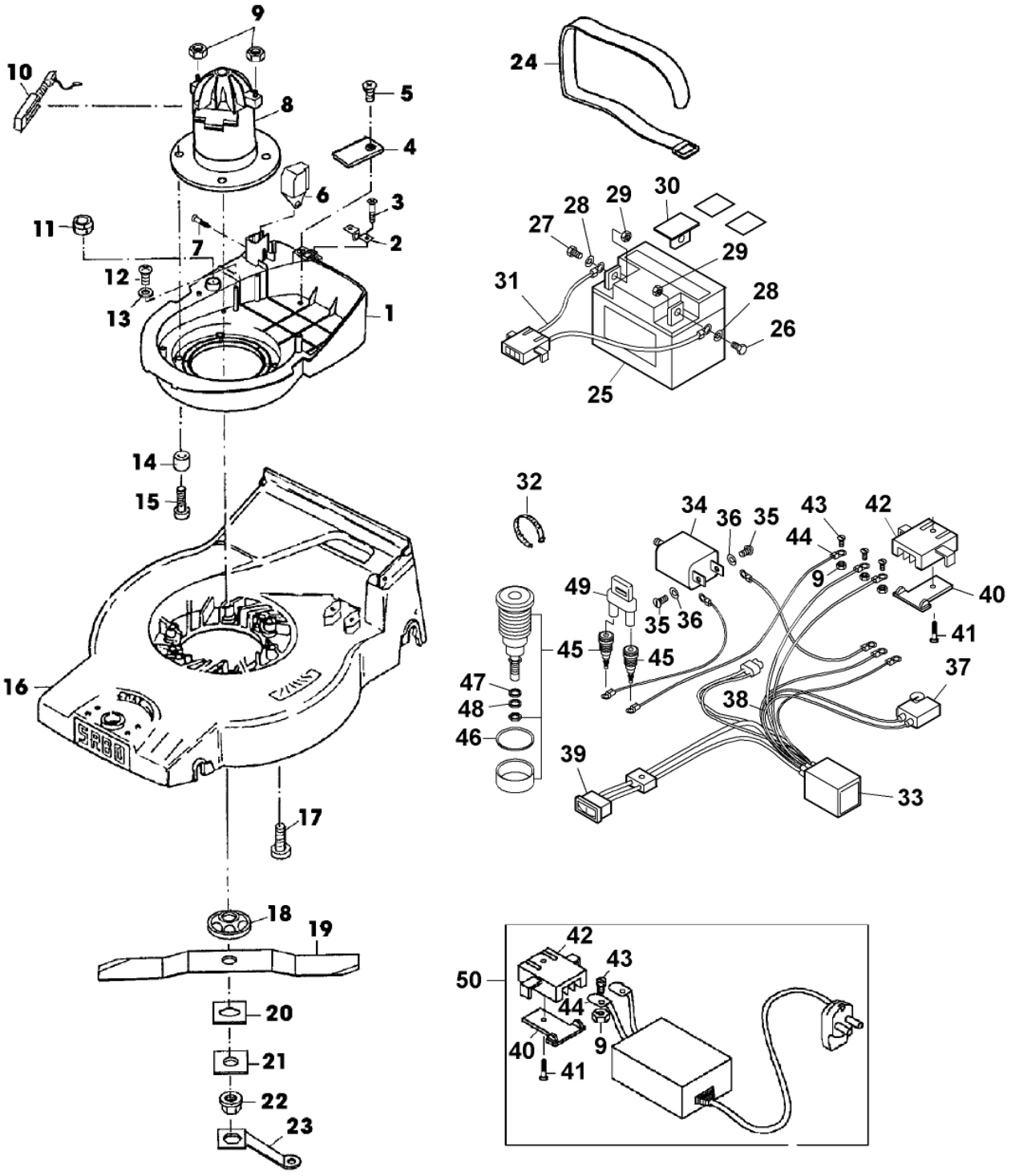

SA001921

Copyright SABO Maschinen Fabrik GmbH 2015 (1)

Bild Nr.	Teilenummer	Stk.	BEZEICHNUNG	TI	Bis Modell
1	SA36436	1	TRAEGER (SUB FOR SA36085)		
2	SA35367	1	LASCHE		
3	SA16267	2	SCHRAUBE (A) 4,2X13		
4	SA35277	2	LASCHE		
5	SA29784	2	SCHRAUBE M6X20		
6	SA35328	1	ZUBEHOER ELEKTR. ANSCHLUS		
7	SA31423	1	SCHRAUBE KB 35X20		
8	SA35239	1	ELEKTROMOTOR 12 V AKKU		
9	SA15091	8	SICHERUNGSMUTTER M5		
10	SA35340	2	PLATTE		
	SA35341	2	HALTER		
	SA35342	2	DRUCKFEDER		
	SA35343	2	TEILESATZ		
11	SA35254	1	KABELHALTER		
12	SA31377	4	SCHRAUBE KBL 50X14		
13	SA15229	2	UNTERLEGSCHEIBE A5,3		
14	SA35258	4	DISTANZSTUECK		
15	SA16554	4	SCHRAUBE M6X25		
16	SAA33428	1	MAEHGEHAEUSE		
17	SA15883	3	SCHRAUBE K 70X45		
18	SA35249	1	RING		
19	SA35250	1	MESSER		
20	SA35251	1	MITNEHMER		
21	SA35252	1	DRUCKSCHEIBE		
22	SA35253	1	MUTTER 1/2X20 UNF		
23	SA35270	1	SCHLUESSEL		
24	SA35255	1	BAND		
25	SA514	1	GEL-BATTERIE 12V/28AH		
26	SA15373	1	SECHSKANTSCHRAUBE M5X16		
27	SA15369	1	SECHSKANTSCHRAUBE M5X25		
28	SA15231	2	FEDERRING A5		
29	SA15411	2	MUTTER M5 (ORD W/ SA15231)		
30	SA35933	1	ABDECKUNG		
31	SAA36654	1	KABELBAUM		
32	RA1000652	1	KABELBINDER (SUB FOR SA12505)		
33	SA35478	1	RELAIS		
34	SA37021	1	ELEKTRISCHE SICHERUNG ASSY INCL KEYS 9,39,40,41,42,43,44,45,46,47,48		
35	SA34450	2	SCHRAUBE CM6,0X10		
36	SA15251	2	FEDERSCHEIBE B6		
37	SAA35474	1	SCHALTER		
38	SA37223	1	KABELBAUM ASSY INCL KEYS 39,40,41,42,43,44,45,46,47,48		
39	SA35259	1	FUELLSTANDANZEIGE 12 V		
40	SA35263	2	ELEKTR. STECKVERBINDUNG LOW		
41	SA16267	2	SCHRAUBE (A) 4,2X13		
42	SA35262	2	ELEKTR. STECKVERBINDUNG UP		
43	SA15660	4	SCHRAUBE M5X12		
44	SA35265	4	ELEKTR. STECKVERBINDUNG 9,5		

Copyright SABO Maschinen Fabrik GmbH 2015 (2)

Bild Nr.	Teilenummer	Stk.	BEZEICHNUNG	TI	Bis Modell
45	SA37024	2	HUELSE		
46	SA37023	2	FEDERSCHEIBE A12,2		
47	SA15200	2	UNTERLEGSCHEIBE 4,3		
48	SA34550	2	FEDERRING A4,3		
49	SA37022	1	ELEKTRISCHE SICHERUNG		
50	SAA35268	1	BATTERIELADEGERAET ASSY INCL KEYS 9,40,41,42,43,44		
			(A) WERDEN NUR NOCH IN PACKMENGEN GELIEFERT		

Copyright SABO Maschinen Fabrik GmbH 2015 (2)

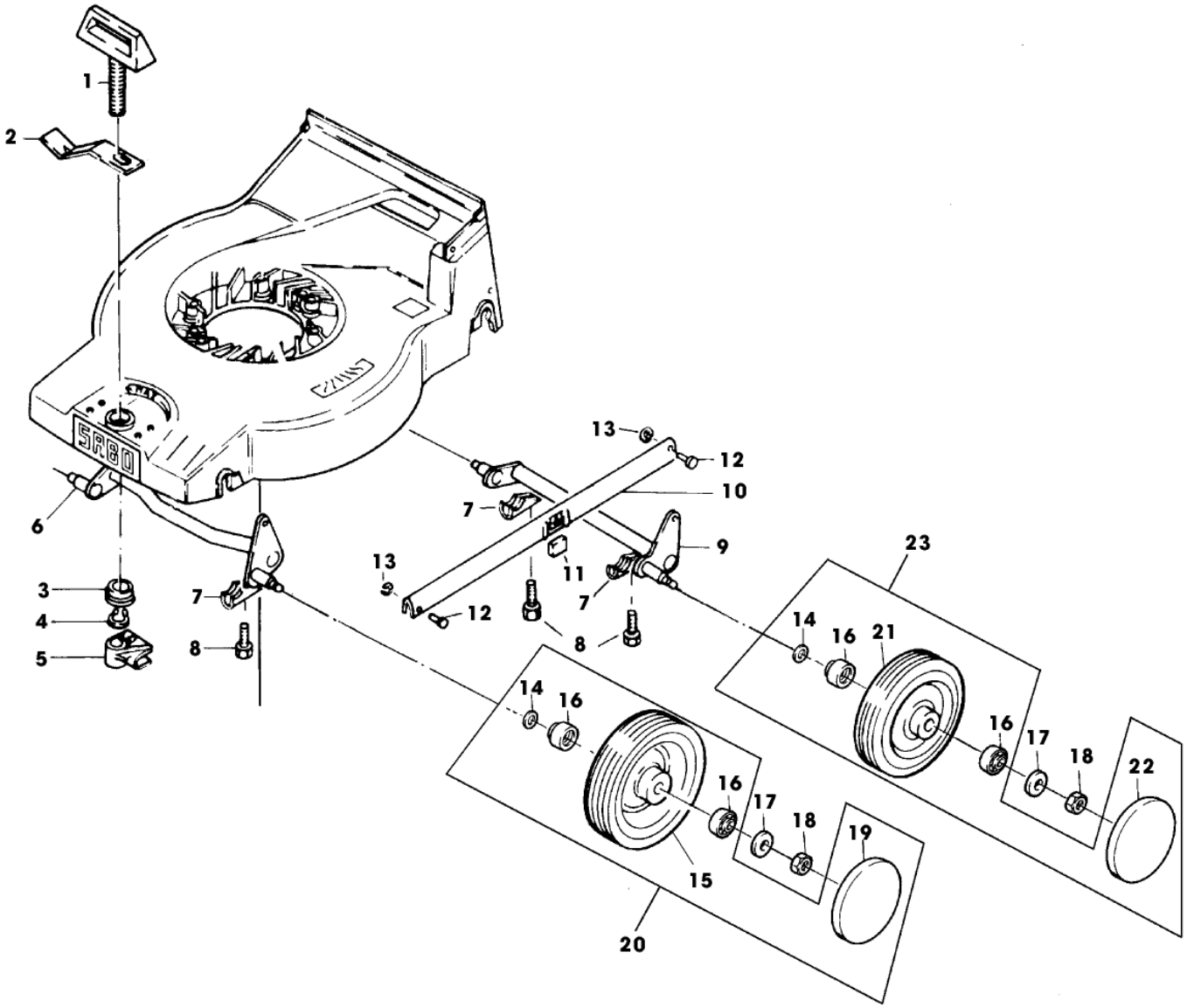

SA000525

Copyright SABO Maschinen Fabrik GmbH 2015 (4)

Bild Nr.	Teilenummer	Stk.	BEZEICHNUNG	TI	Bis Modell
1	SA15168	1	GRIFF		
2	SA15169	1	FEDER		
3	SAA11251	1	KUGELLAGER		
4	SA15691	1	SPRENGRING 9		
5	SA15170	1	SCHALTKONSOLE		
6	SA15171	1	ACHSE FRONT		
7	SA36388	4	KLEMME (SUB FOR SA15174)		
8	SA29854	4	SCHRAUBE (A) M5X12		
9	SA15172	1	ACHSE REAR		
10	SA15173	1	VERBINDUNGSSTANGE		
11	SA15191	1	ANSCHLAG		
12	SA17006	2	BOLZEN 6 H11X 13,5		
13	H120499	2	FEDERMUTTER (A) (SUB FOR SA31710)		
14	SA35229	4	UNTERLEGSCHEIBE		
15	SA34075	2	RAD KPL. MIT BEREIFUNG FRONT, 150 MM		
16	SA33229	8	KUGELLAGER		
17	SA15213	4	UNTERLEGSCHEIBE (A) A8,4		
18	14M7327	4	SICHERUNGSMUTTER (A) M8 (SUB FOR SA11998)		
19	SA36551	2	DECKEL FRONT		
20	SA35401	2	RAD ASSY FRONT, 150 MM		
21	SA34392	2	RAD KPL. MIT BEREIFUNG REAR, 180MM		
22	SA36555	2	DECKEL REAR		
23	SAA35403	2	RAD ASSY REAR, 180 MM		
			(A) WERDEN NUR NOCH IN PACKMENGEN GELIEFERT		

Copyright SABO Maschinen Fabrik GmbH 2015 (5)

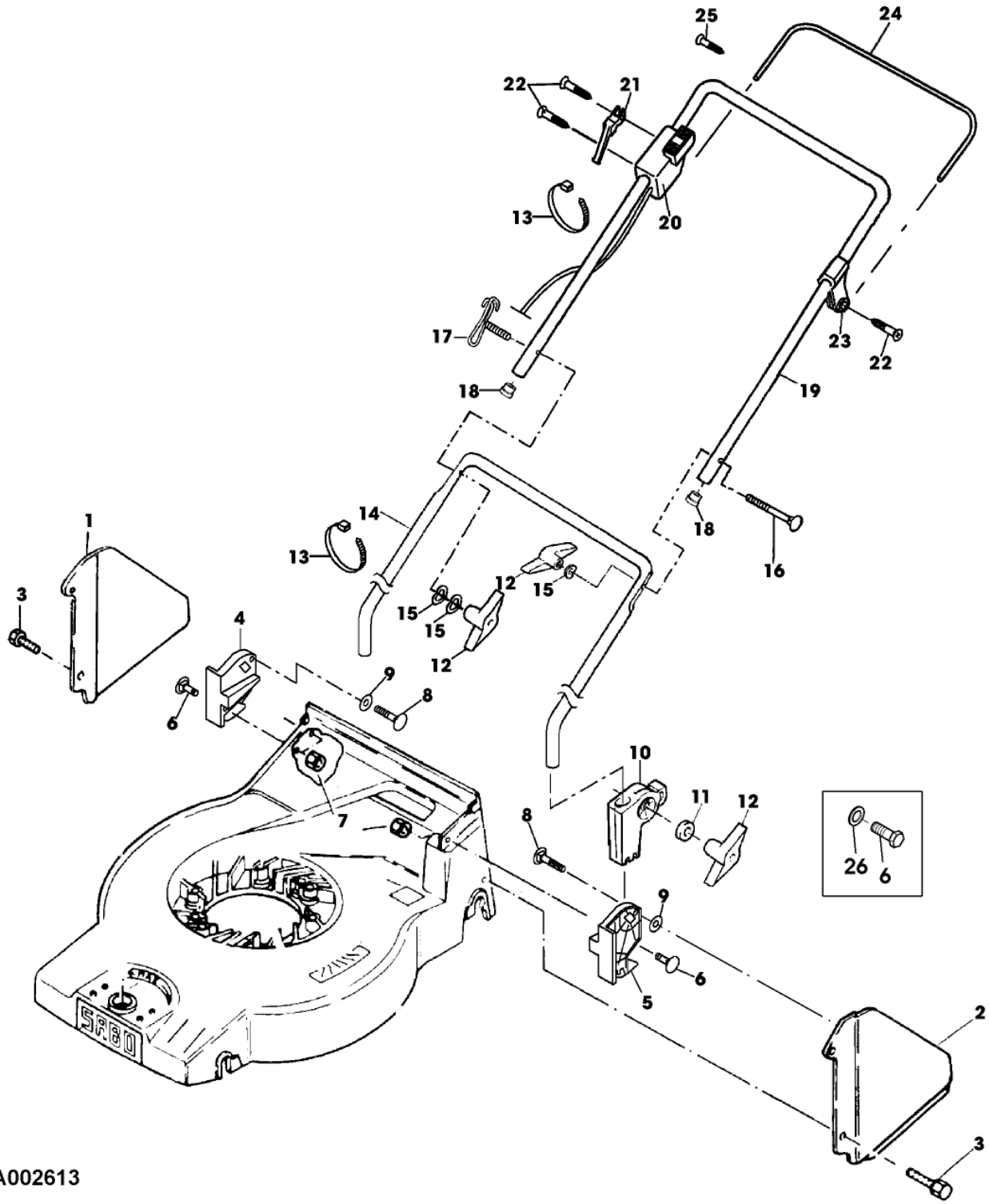

SA002613

Copyright SABO Maschinen Fabrik GmbH 2015 (6)

Bild Nr.	Teilenummer	Stk.	BEZEICHNUNG	TI	Bis Modell
1	SA35312	1	ABSTUETZUNG RH		
2	SA35313	1	ABSTUETZUNG LH		
3	SA17604	2	SCHRAUBE M5X10		
4	SA36310	1	HALTER RH		
5	SA36311	1	HALTER LH		
6	SA36312	4	SCHRAUBE M6X25		000471
	SA15324	4	SECHSKANTSCHRAUBE M6X25		
7	SA15412	4	MUTTER M6		000471
	SA37416	4	SICHERUNGSMUTTER M6		
8	SA18797	2	SCHRAUBE M6X65		
9	SA15212	2	UNTERLEGSCHEIBE A6,4		
10	SA33256	2	HALTER		
11	SA15212	2	UNTERLEGSCHEIBE (A) A6,4		
12	SA31121	4	FLÜGELMUTTER (A)		
13	RA1000652	2	KABELBINDER (SUB FOR SA12505)		
14	SAA36309	1	FUEHRUNG LOW		
15	SA11243	3	UNTERLEGSCHEIBE		
16	SA15632	1	SCHRAUBE M6X45		
17	SA35190	1	FÜHRUNG		
18	SA34255	2	STOPFEN		
19	SA36435	1	LENKSTANGE UP		
20	SA35476	1	SCHALTER ASSY		
21	SA35981	1	HALTER		
22	SA16267	4	SCHRAUBE 4,2X13		
23	SA35493	1	LAGER		
24	SAA35310	1	BÜGEL		
25	SA17249	1	SCHRAUBE B4,8X13		
26	SA15212	4	UNTERLEGSCHEIBE A6,4		
			(A) WERDEN NUR NOCH IN PACKMENGEN GELIEFERT		

Copyright SABO Maschinen Fabrik GmbH 2015 (7)

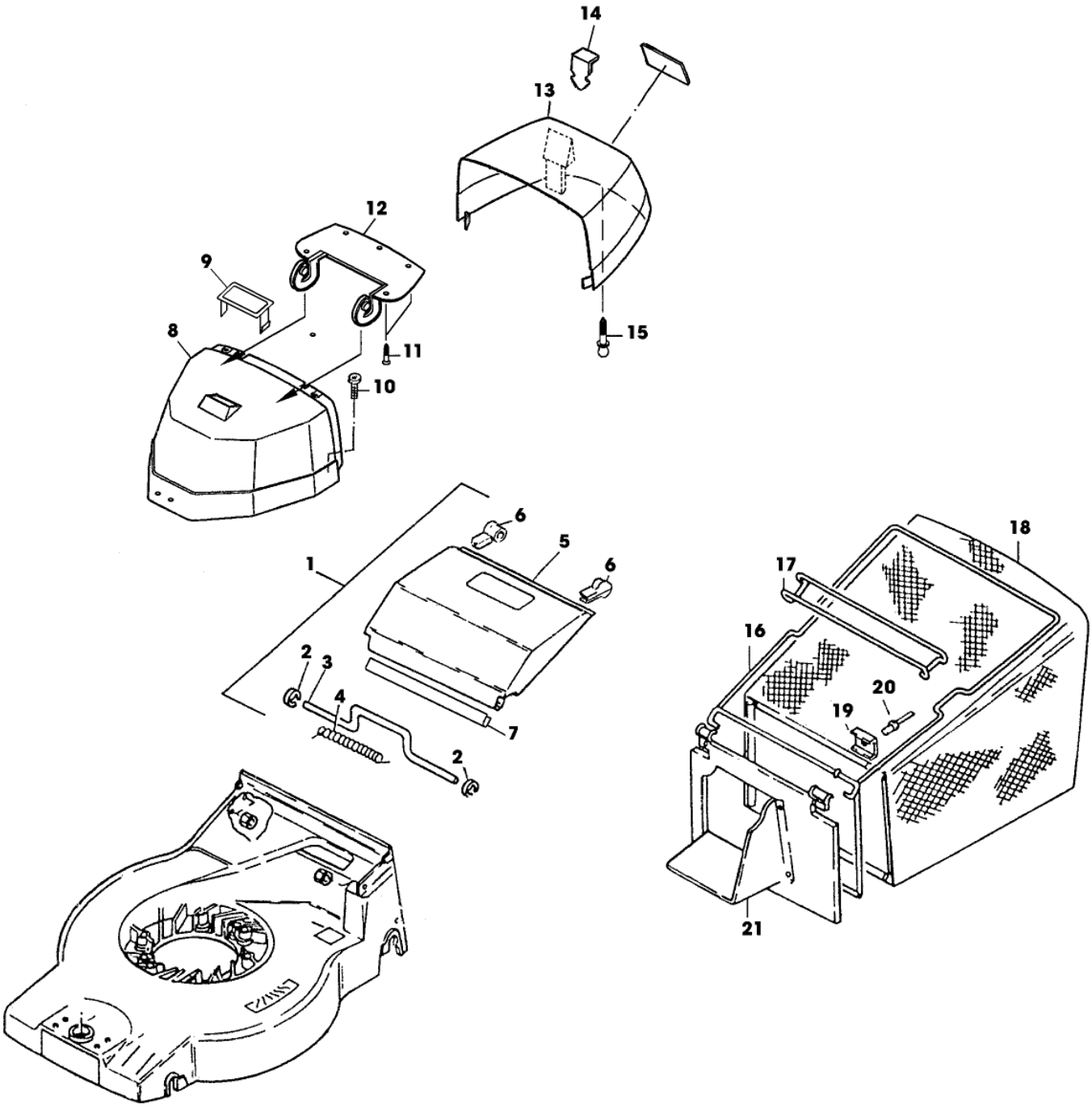

SA001922

Copyright SABO Maschinen Fabrik GmbH 2015 (8)

Bild Nr.	Teilenummer	Stk.	BEZEICHNUNG	TI	Bis Modell
1	SAA34593	1	KLAPPE ASSY		
2		2	RING NSEP (ORD SAA34593)		
3		1	BUEGEL NSEP (ORD SAA34593)		
4		1	FEDER NSEP (ORD SAA34593)		
5		1	KLAPPE NSEP (ORD SAA34593)		
6		2	DAEMPFER NSEP (ORD SAA34593)		
7	SA35415	1	SCHUTZ		
8	SAA37028	1	HAUBE		
9	SA36083	1	FENSTER		
10	SA31377	2	SCHRAUBE KBL 50X14		
11	SA16267	4	SCHRAUBE 4,2X13		
12	SA36615	1	BLECH		
13	SAA36082	1	ABDECKUNG ASSY INCL KEYS 11,12,15		
14	SA35269	2	SCHLUESSEL		
15	SA35366	1	BOLZEN		
16	SAA16556	1	HALTER		
17	SAA16557	1	GRIFF		
18	SA36429	1	GRASFANGBEHAELTER		
19	SA17715	2	FEDERKLEMME (A)		
20		2	NIET 3,9X5,7 (ORD SA15541, SA15200, SA15410)		
21	SA16559	1	KLAPPE		
	SA515	1	GRASFANGBEHAELTER ASSY		
			(A) WERDEN NUR NOCH IN PACKMENGEN GELIEFERT		

Copyright SABO Maschinen Fabrik GmbH 2015 (9)

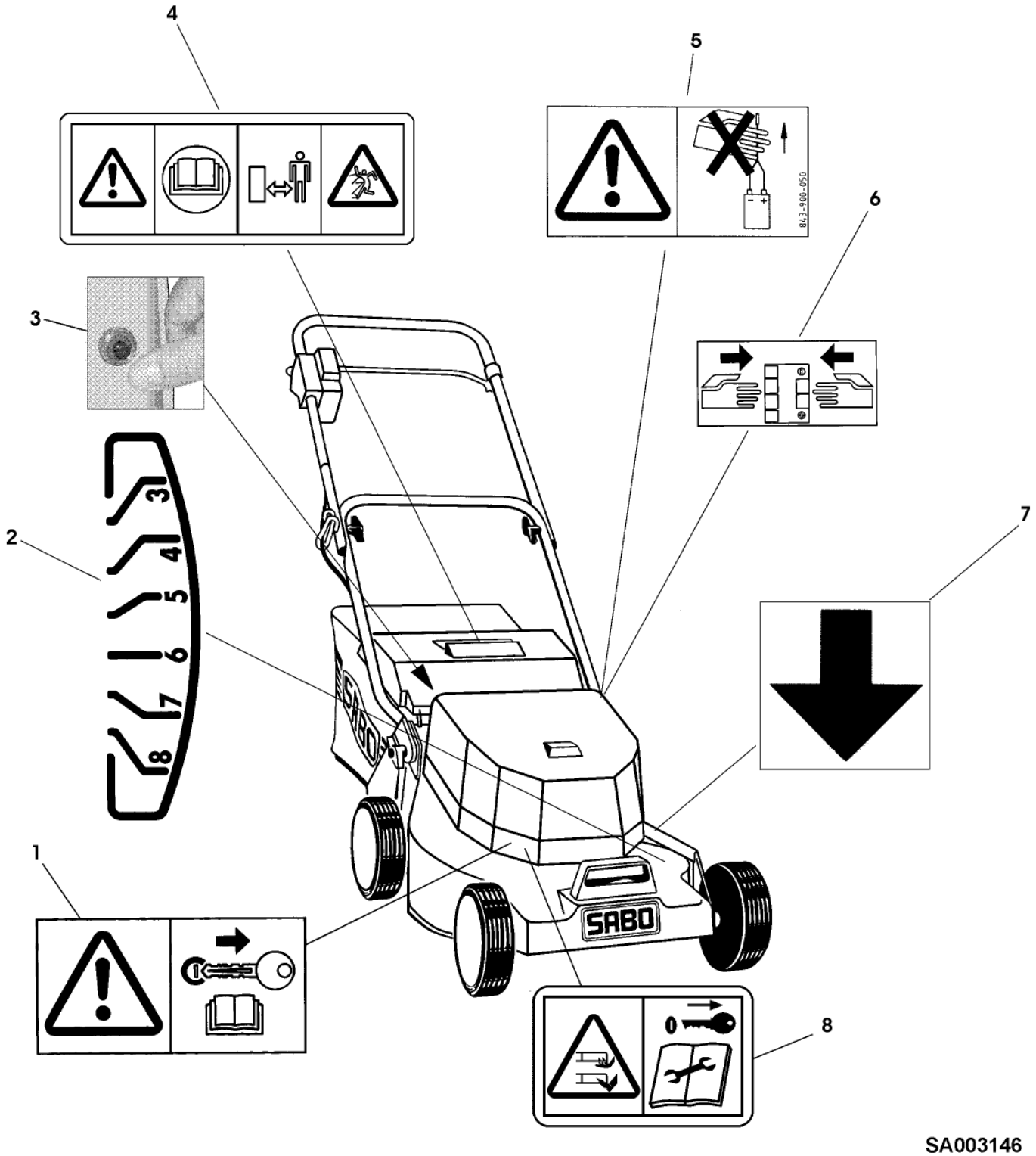

Copyright SABO Maschinen Fabrik GmbH 2015 (10)

Bild Nr.	Teilenummer	Stk.	BEZEICHNUNG	TI	Bis Modell
1	SA35308	1	AUFKLEBER		000856
2	SA16352	1	AUFKLEBER		
3	SA37018	1	AUFKLEBER		
4	SA34669	1	AUFKLEBER		
5	SA35993	1	AUFKLEBER		
6	SA35333	1	AUFKLEBER		
7	SA13820	1	AUFKLEBER		
8	SA37533	1	AUFKLEBER		

Copyright SABO Maschinen Fabrik GmbH 2015 (11)