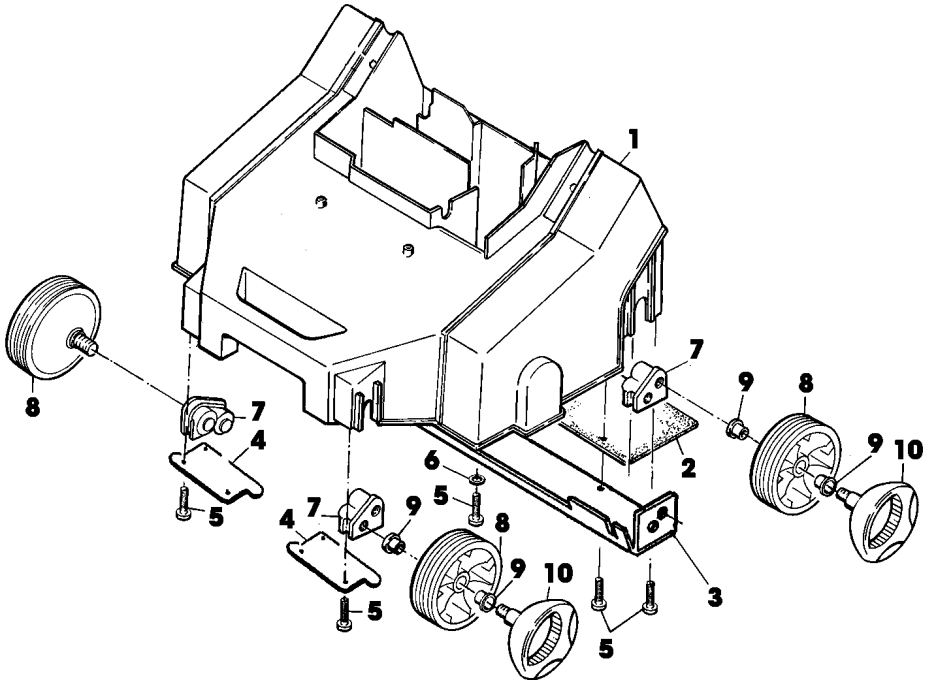

SA000872

SABO-Maschinenfabrik GmbH
A John Deere Company
Telefon +49 (0) 2261 704-0
Telefax +49 (0) 2261 704-104
www.sabo-online.com

Auf dem Höchsten 22
D-51645 Gummersbach.
Dieringhausen

JP Morgan AG
SWIFT/BIC CHASDEFX
IBAN DE67 5011 0800 6161 5043 26

WEEE-Reg.-Nr.: DE 15991147
USt-ID-Nr.: DE 123 371 884
Geschäftsführer:
Christoph Büscher
Amtsgericht Köln HRB 39054

TEIL	STCK.NR	BEZEICHNUNG	STCK.	SER-NR.-	-SER-NR.	BEMERKUNG
1	SA30924	GEHAEUSE	1			
2	SA30932	SCHUTZ	1			
3	SA31458	AUFHAENGER	1			
4	SA31429	BLECH	2			FRONT
5	SA16267	SCHRAUBE	16			(A) 4,2X13
6	SA16287	UNTERLEGSCHEIBE	1		XXXXXX	(A) A4,3
7	SA30925	HALTER	4			
8	SA18754	RAD	4		XXXXXX	(SUB SA36557)
	SA33191	RAD	4	XXXXXX		ASSY INCL KEYS 9,10 (SUB SA36557)
9	SA18758	DISTANZSTÜCK	8			
10	SA18759	GRIFF	4		XXXXXX	NSEP (ORD SA36557)
		(A) WERDEN NUR NOCH IN PACKMENGEN GELIEFERT				

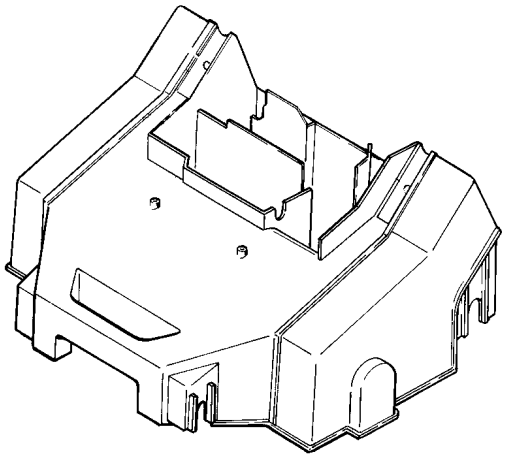

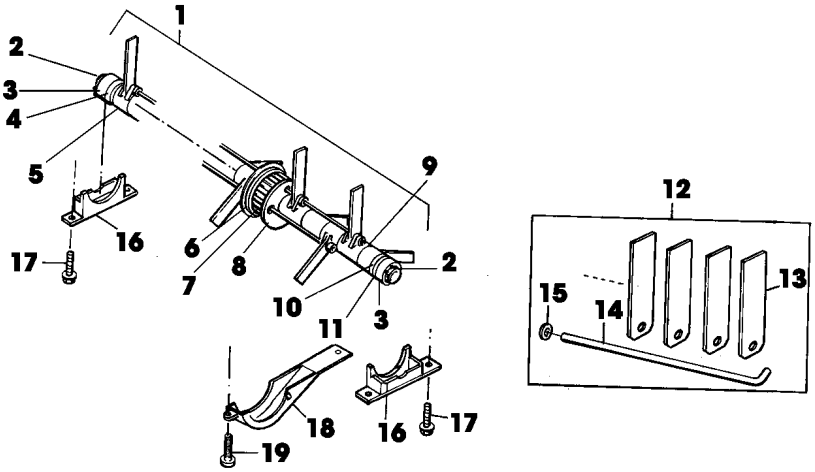

SA000882

36-EV EDV-NR.SA452, SERIEN NR. (-xxxxxx) - MESSERWELLE

TEIL	STCK.NR	BEZEICHNUNG	STCK.	SER-NR.-	-SER-NR.	BEMERKUNG
1	SAA31887	WELLE	1			ASSY INCL KEYS 2,3,4,5,6,7,8,9,10,11,12
2	SA16245	SPRENGRING	2			15X1
3	SA18087	KUGELLAGER	2			6002 2RS
4	SA31250	PASSSTUECK	1			RH
5	SA30943	DISTANZSTUECK	15			
6	SA31115	SCHEIBE	1			
7	SA30927	RIEMENSCHEIBE	1			
8	SA31247	DICHTUNG	2			
9	SA30945	FEDERSCHEIBE	2			
10	SA31249	DISTANZSTUECK	1			
11	SA31251	PASSSTUECK	1			LH
12	SA31271	TEILESATZ	1		XXXXXX	(INCL KEYS SA30928, SA30929, SA18796)
	SA31921	TEILESATZ	1	XXXXXX		(INCL KEYS SA30928, SA30929, SA31428,
						SA18796)
13	SA30928	MESSER	15			
14	SA30929	VERBINDUNGSSTANGE	3		XXXXXX	335 MM
	SA30929	VERBINDUNGSSTANGE	2	XXXXXX		310 MM (SUB FOR SA31427)
	SA31428	VERBINDUNGSSTANGE	1	XXXXXX		360 MM
15	SA18796	FEDERMUTTER	3			(A)
16	SA30930	LAGERSCHALE	2			
17	SA30473	SCHRAUBE	4			K 70X18
18	SA30931	ABDECKUNG	1			
19	SA16267	SCHRAUBE	2			(A) 4,2X13
		(A) WERDEN NUR NOCH IN PACKMENGEN GELIEFERT				

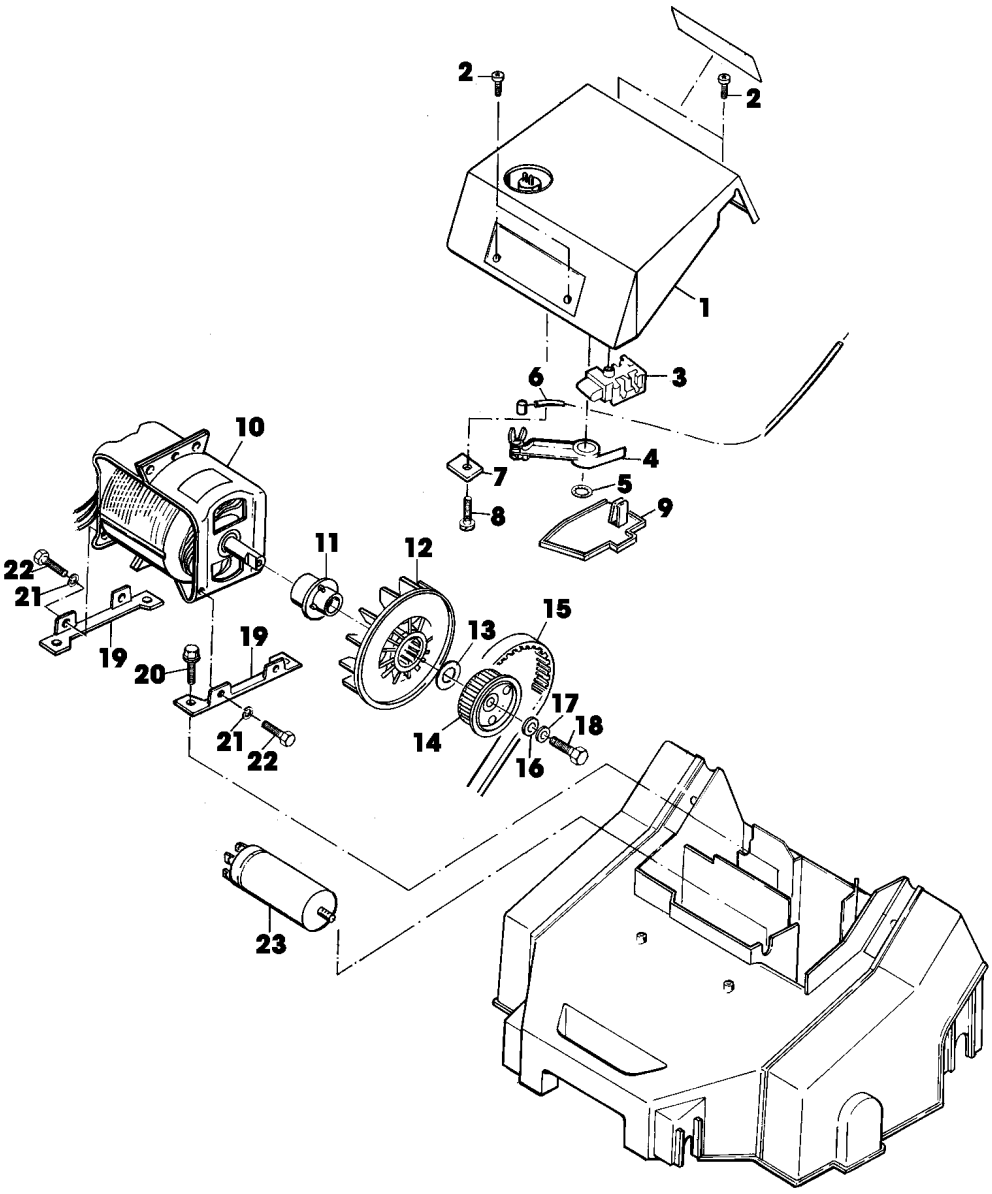

SA000890

TEIL	STCK.NR	BEZEICHNUNG	STCK.	SER-NR.-	-SER-NR.	BEMERKUNG
1	SAA30935	HAUBE	1			
	SAA31178	HAUBE	1			(B) (INCL KEYS SA30911, SA16267, SA12632)
	SA30911	ELEKTR. STECKVERBINDUNG	1			(B)
	SA16267	SCHRAUBE	3			(B) 4,2X13
	SA12632	ELEKTR. STECKVERBINDUNG	1			(B)
2	SA16267	SCHRAUBE	4			(A) 4,2X13
3	SA30476	SCHALTER	1			
4	SA30494	HEBEL	1			
5	SA18745	WELLENGELENKSICHERUNGSSTI	1			
6	SA30939	SEILZUG	1			
7	SA29774	LASCHE	1		XXXXXX	
	SA11311	KLEMME	1	XXXXXX		
8	SA12182	SCHRAUBE	1			4,2X19
9	SA30936	DECKEL	1			
10	SA30941	ELEKTROMOTOR	1			1300W
11	SA30472	NABE	1			
12	SAU10142	LUEFTER	1			(SUB FOR SA30471)
13	SA31469	SCHEIBE	1			
14	SA30934	RIEMENSCHEIBE	1			
15	SA30944	STEUERRIEMEN	1			
16	SA12939	UNTERLEGSCHEIBE	1			
17	SA15233	FEDERRING	1			(A) A8
18	SA15365	SECHSKANTSCHRAUBE	1			M8X35
19	SA30933	HALTER	2			
20	SA30473	SCHRAUBE	4			K 70X18
21	SA15233	FEDERRING	4			(A) A8
22	SA15328	SECHSKANTSCHRAUBE	4			M8X10
23	SA19291	KONDENSATOR	1			16 MY/F
		(A) WERDEN NUR NOCH IN PACKMENGEN GELIEFERT				
		(B) AUSFUEHRUNG SCHWEIZ				

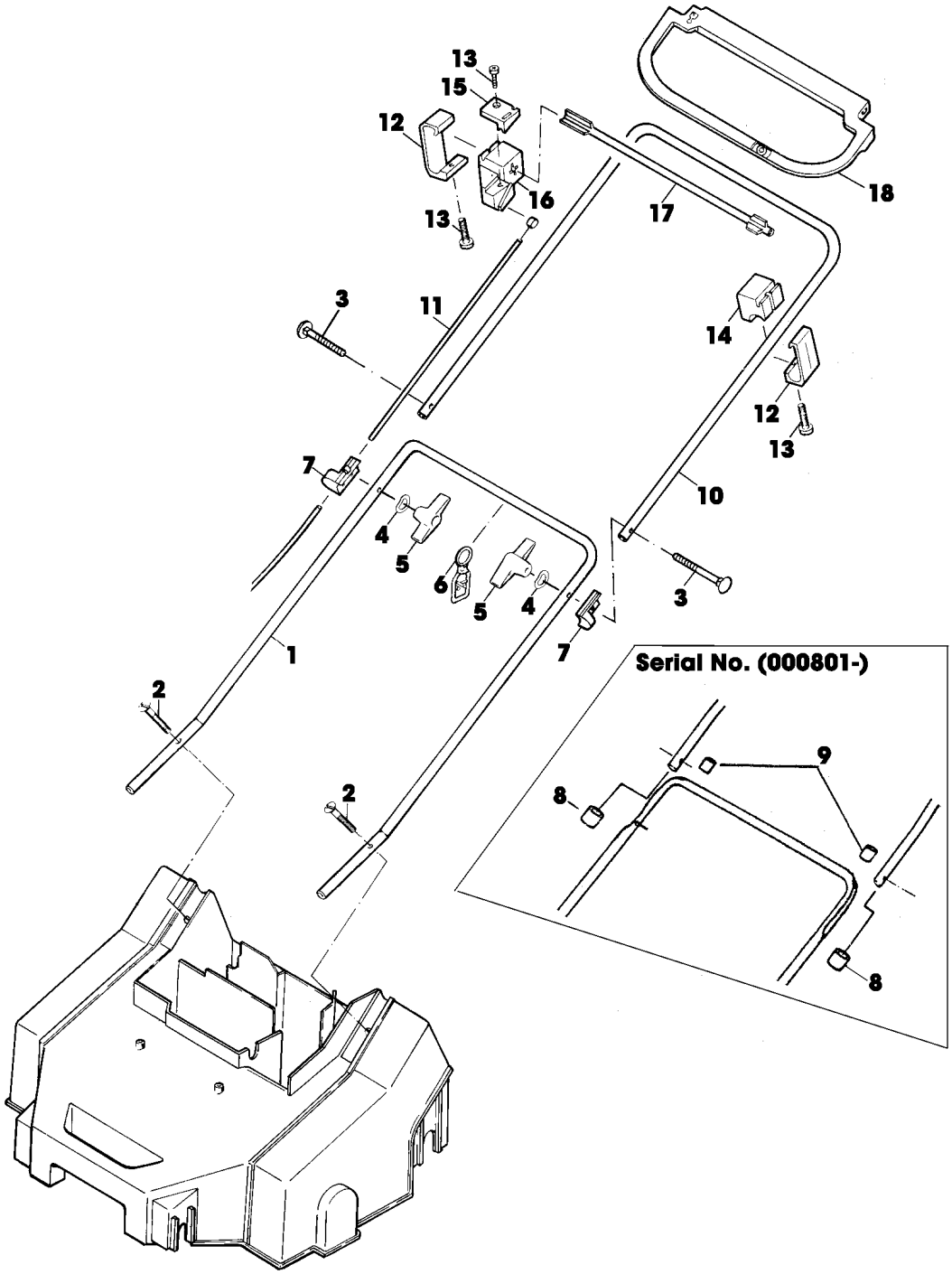
13
15
12
16
13
17
18
3
11
14
12
13
7
10
4
5
6
5
4
3
7
1
2
Serial No. (000801-)
9
8
2
8

SA000900

TEIL	STCK.NR	BEZEICHNUNG	STCK.	SER-NR.-	-SER-NR.	BEMERKUNG
1	SA30489	FUEHRUNG	1		XXXXXX	LOW
	SA11285	FUEHRUNG	1	XXXXXX		LOW
2	SA30950	SCHRAUBE	2			M6X30
3	SA30701	SCHRAUBE	2		XXXXXX	M6X60
	SA15632	SCHRAUBE	2	XXXXXX		M6X45
4	SA11243	UNTERLEGSCHEIBE	2			
5	SA31121	FLÜGELMUTTER	2			(A)
6	SA31745	KABELHALTER	1			ASSY (SUB FOR SA12040)
7	SAA10038	STUETZE	2		XXXXXX	(A)
8	SA15893	KAPPE	2	XXXXXX		(A)
9	SA17148	ISOLATOR	2	XXXXXX		
10	SA30487	LENKSTANGE	1		XXXXXX	UP
	SA11289	LENKSTANGE	1	XXXXXX		UP
11	SA30939	SEILZUG	1			
12	SA19261	LASCHE	2			
13	SA16267	SCHRAUBE	3			(A) 4,2X13
14	SA19262	HALTER	1			
15	SA30479	DECKEL	1		XXXXXX	(SUB SA11311)
	SA11311	KLEMME	1	XXXXXX		
16	SA30478	HALTER	1		XXXXXX	(SUB SA11287)
	SA11287	HALTER	1	XXXXXX		
17	SA18783	DREHFEDER	1			
18	SA30477	GRIFF	1			
		(A) WERDEN NUR NOCH IN PACKMENGEN GELIEFERT				

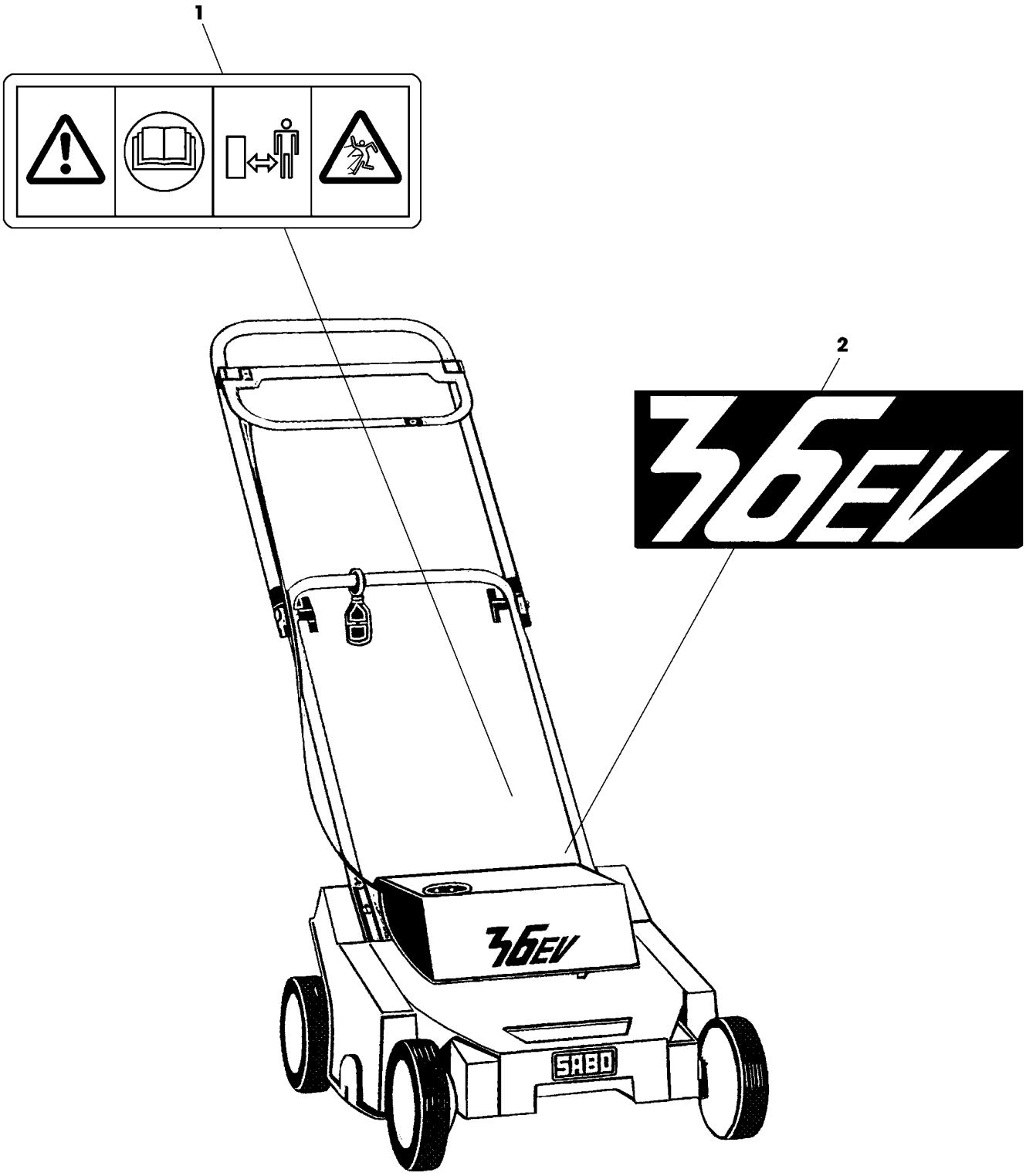

SA000913

TEIL	STCK.NR	BEZEICHNUNG	STCK.	SER-NR.-	-SER-NR.	BEMERKUNG
1	SA34669	AUFKLEBER	1			(SUB FOR SA17300)
2	SA30942	AUFKLEBER	1			

SABO-Maschinenfabrik GmbH
A John Deere Company
Telefon +49 (0) 2261 704-0
Telefax +49 (0) 2261 704-104
www.sabo-online.com

Auf dem Höchsten 22
D-51645 Gummersbach.
Dieringhausen

JP Morgan AG
SWIFT/BIC CHASDEFX
IBAN DE67 5011 0800 6161 5043 26

WEEE-Reg.-Nr.: DE 15991147
USt-ID-Nr.: DE 123 371 884
Geschäftsführer:
Christoph Büscher
Amtsgericht Köln HRB 39054