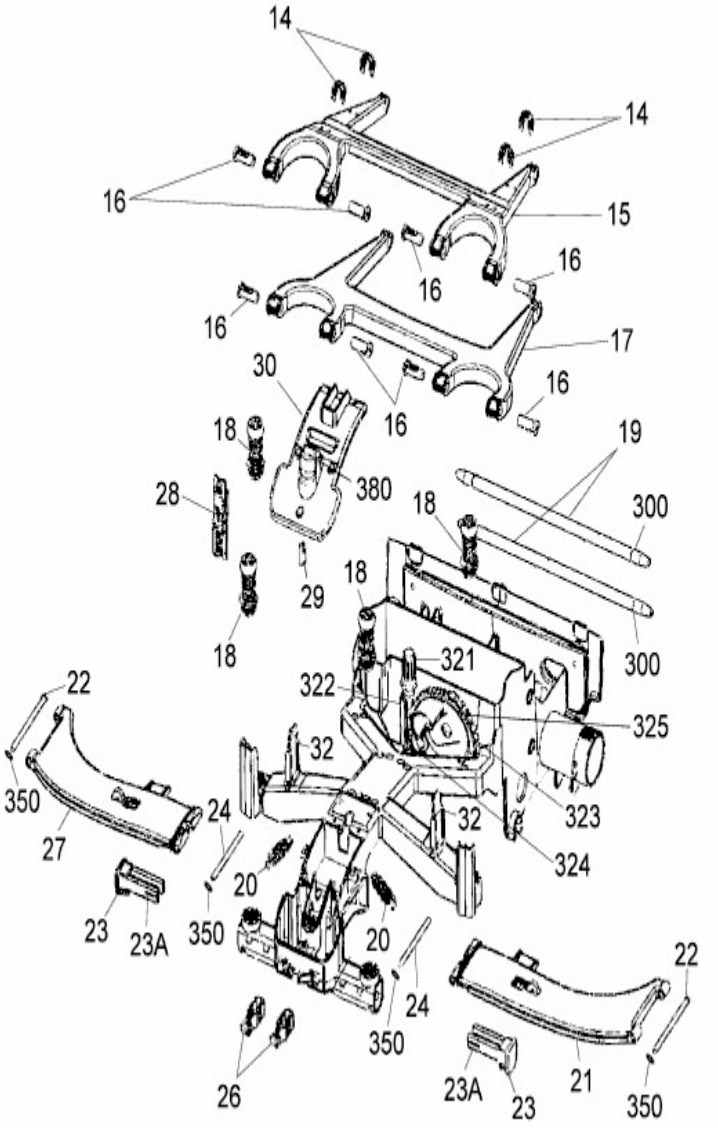
14
14
16
15
16
16
16
17
30
16
16
18
19
380
28
18
300
29
18
18
321
300
22
322
325
32
350
24
32
323
27
324
20
23
23A
350
20
22
24
350
26
23A
23
21
350

E3-10585C-01