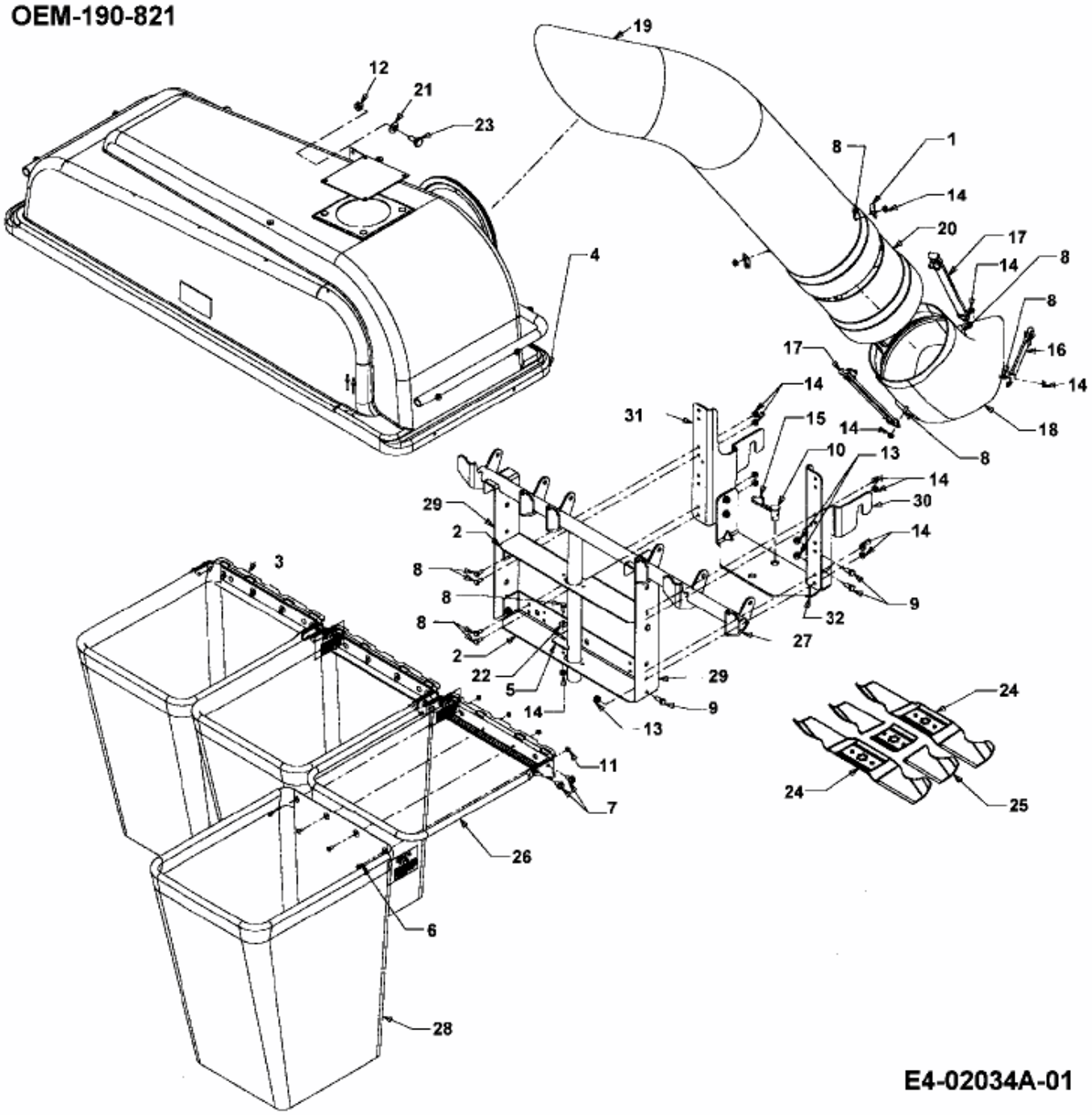FÜR 800 SERIE (RT-99) MIT MÄHWERK H (46"/117CM) > OEM-190-821 (2007) > GRUNDGERÄT