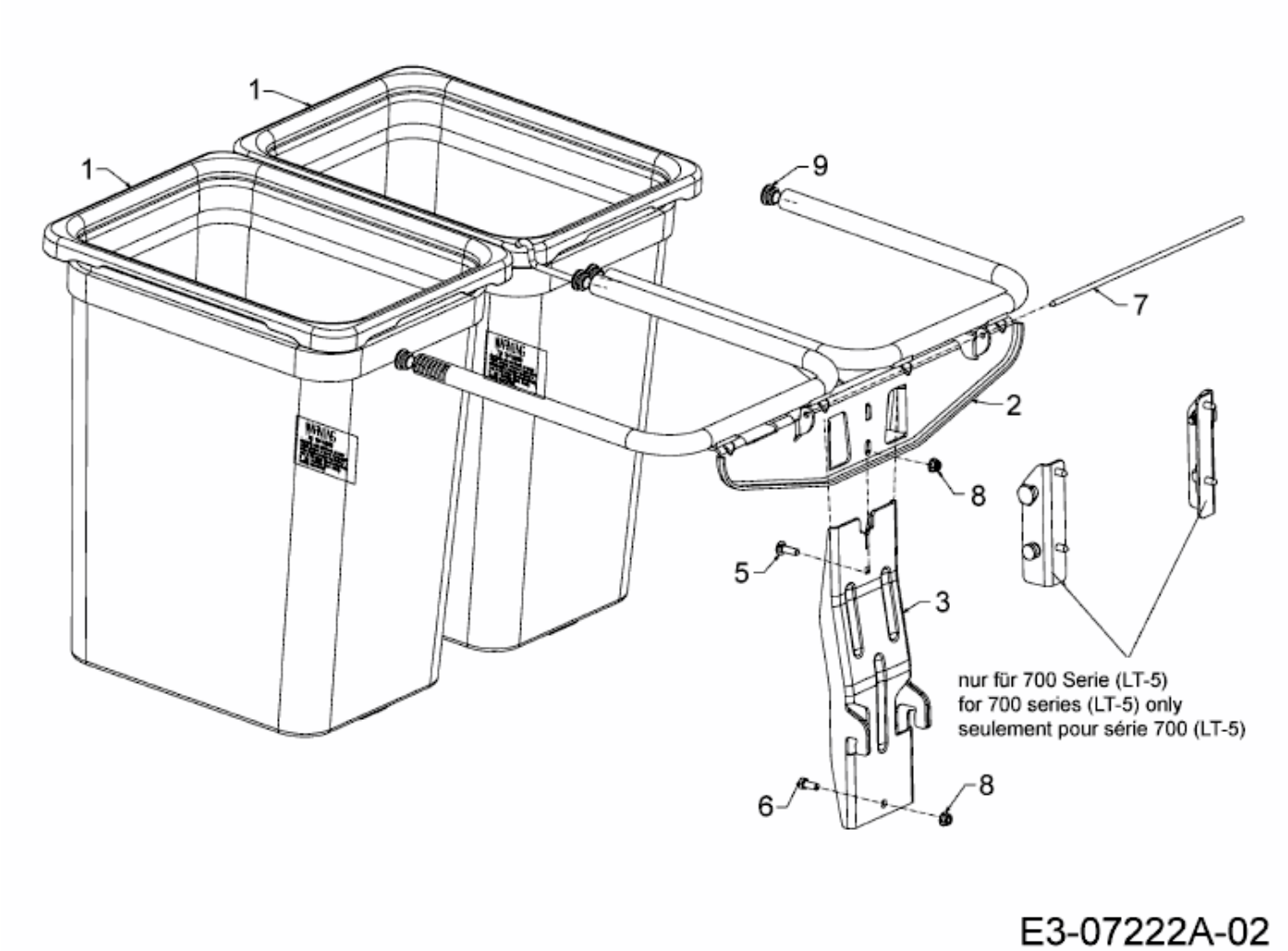FÜR 700 SERIE (LT-5) MIT MÄHWERK G (42"/107CM) > OEM-190-180A (2014) > GRASFANGSACK