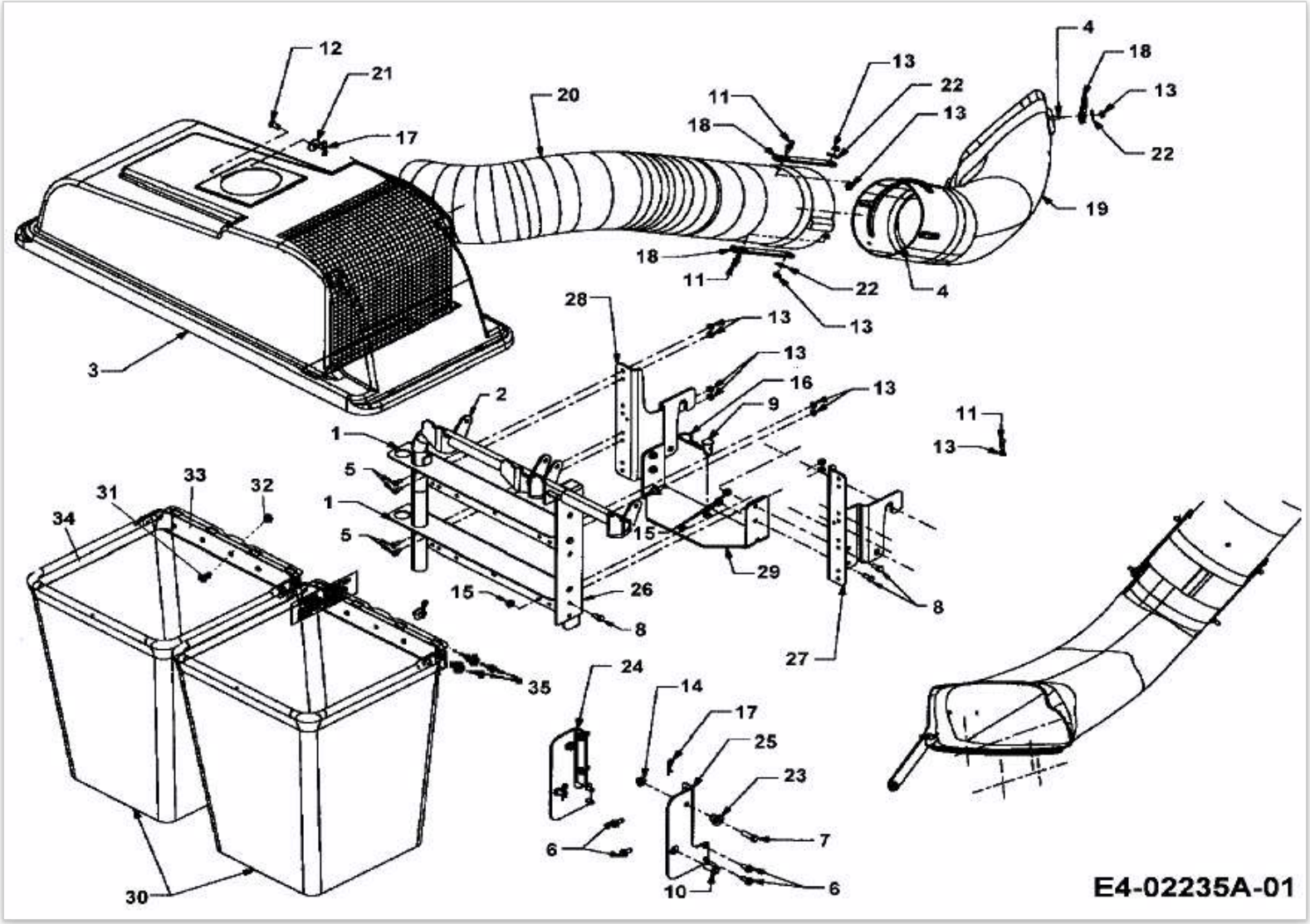
12
21
17
20
11
18
13
22
13
4
18
13
22
19
18
11
22
13
4
28
13
13
16
13
9
2
1
5
1
5
11
13
33
31
32
34
15
29
15
26
8
8
27
35
24
14
17
25
23
7
6
10
6
30
E4-02235A-01