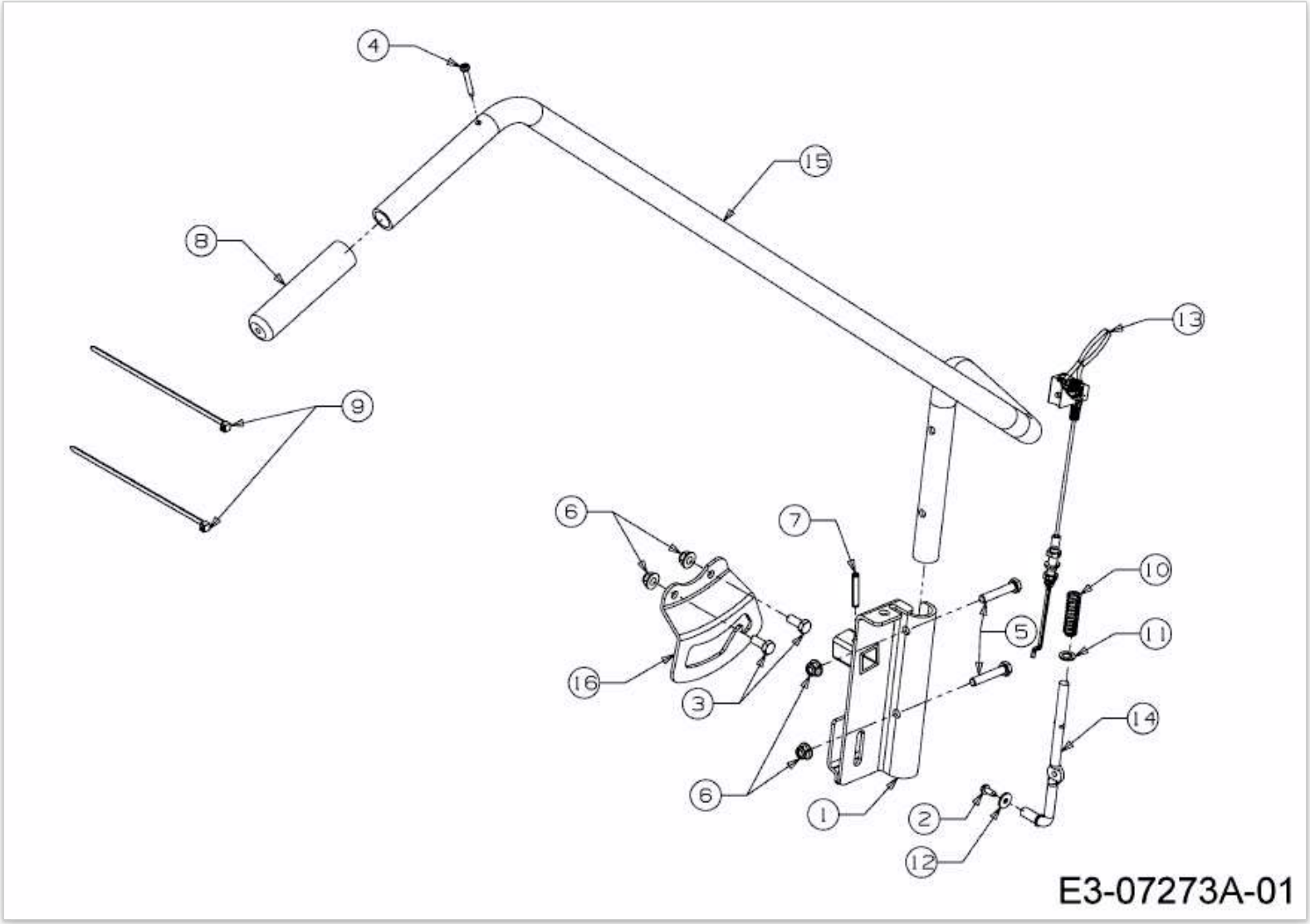
4
15
8
13
9
6
7
10
5
11
16
3
14
6
1
2
12
E3-07273A-01