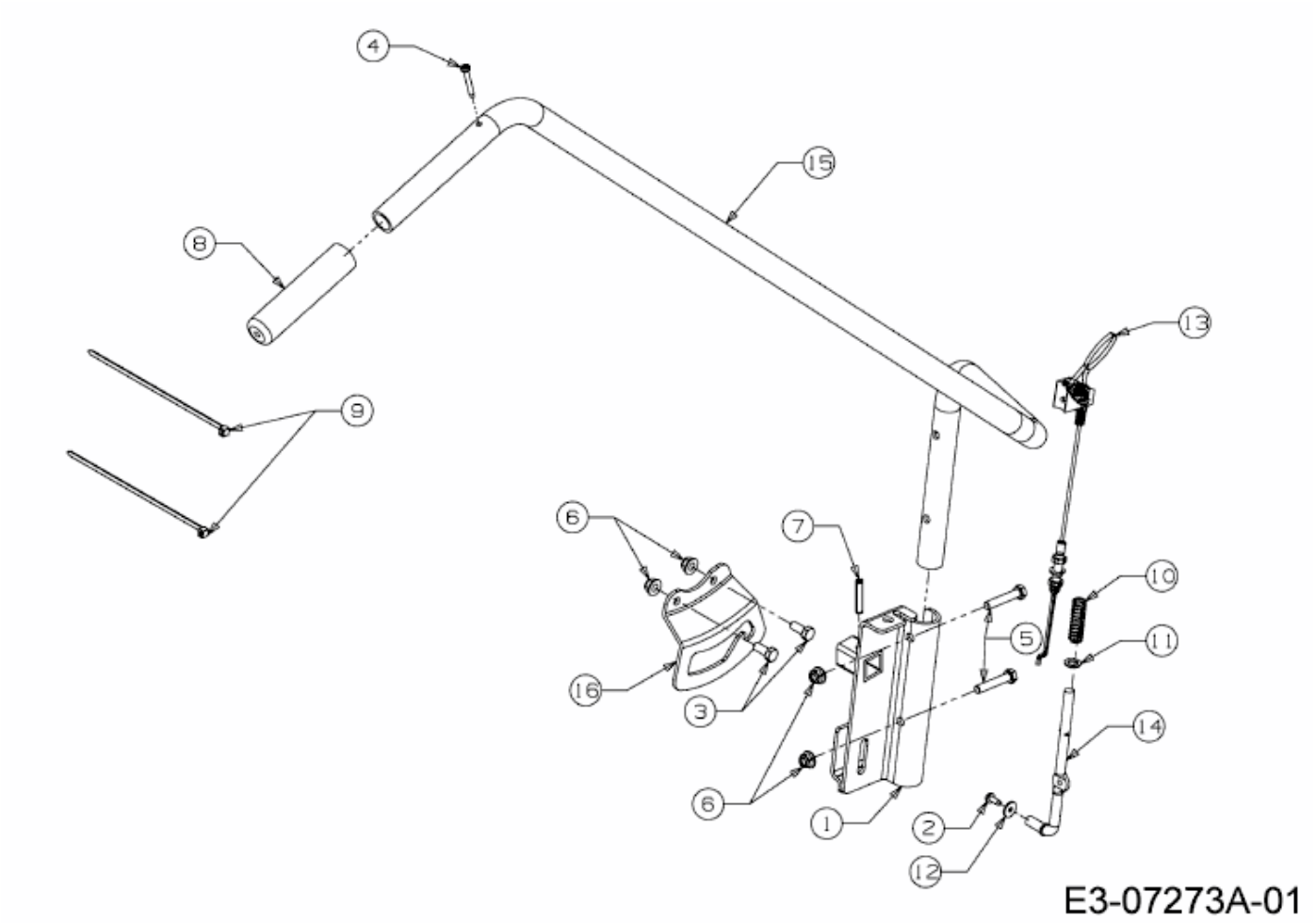FÜR GT MODELLE (42"/107CM) > OEM-190-032 (2009) > HEBEL AUSHEBUNG