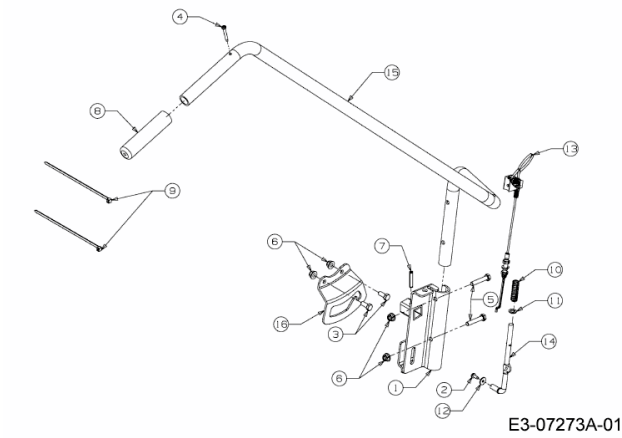FÜR CC 1000 SD SERIE (42"/107CM) > OEM-190-032 (2011) > HEBEL AUSHEBUNG