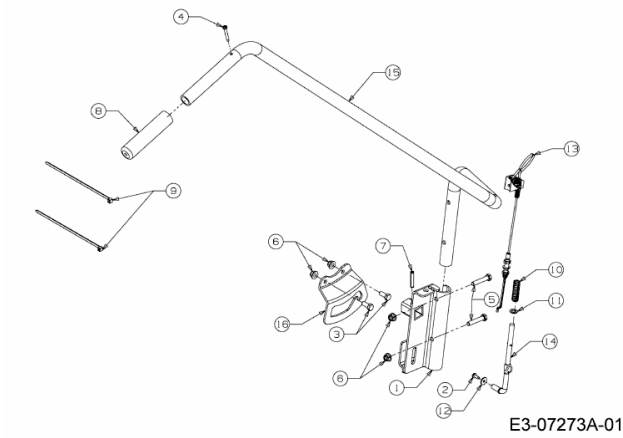FÜR 900 SERIE (NX-09) (42"/107CM) > OEM-190-032 (2014) > HEBEL AUSHEBUNG