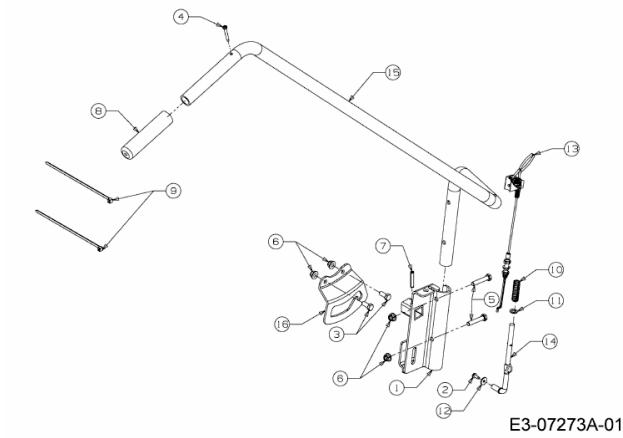FÜR 900 SERIE (NX-09) (42"/107CM) > OEM-190-032 (2011) > HEBEL AUSHEBUNG