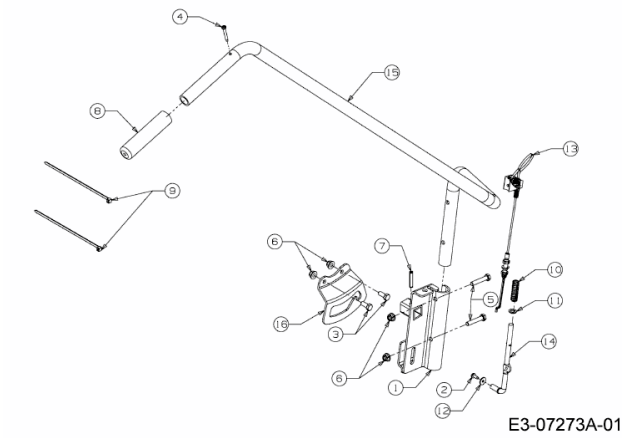FÜR 600 SERIE (RT-99) (42"/107CM) > OEM-190-032 (2015) > HEBEL AUSHEBUNG