FÜR 450 SERIE (42"/107CM) > OEM-190-032 (2012) > FRÄSANTRIEB, SCHAUFELRAD

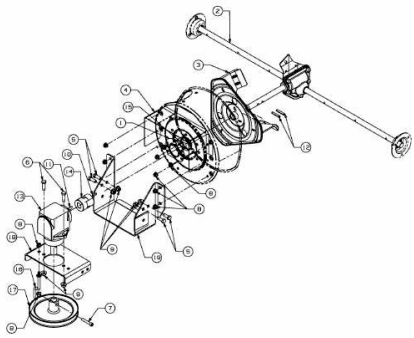

E3-07278A-01