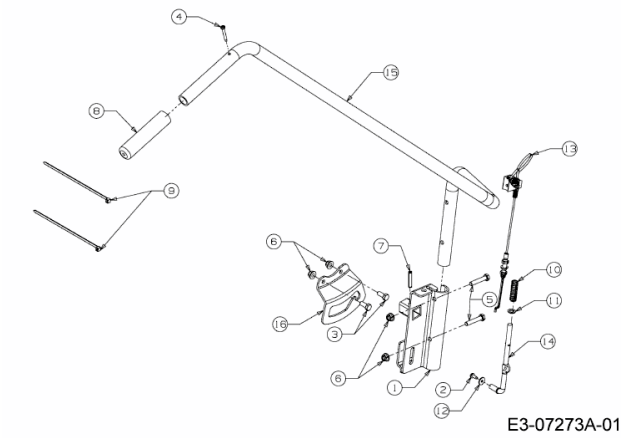FÜR 450 SERIE (42"/107CM) > OEM-190-032 (2010) > HEBEL AUSHEBUNG