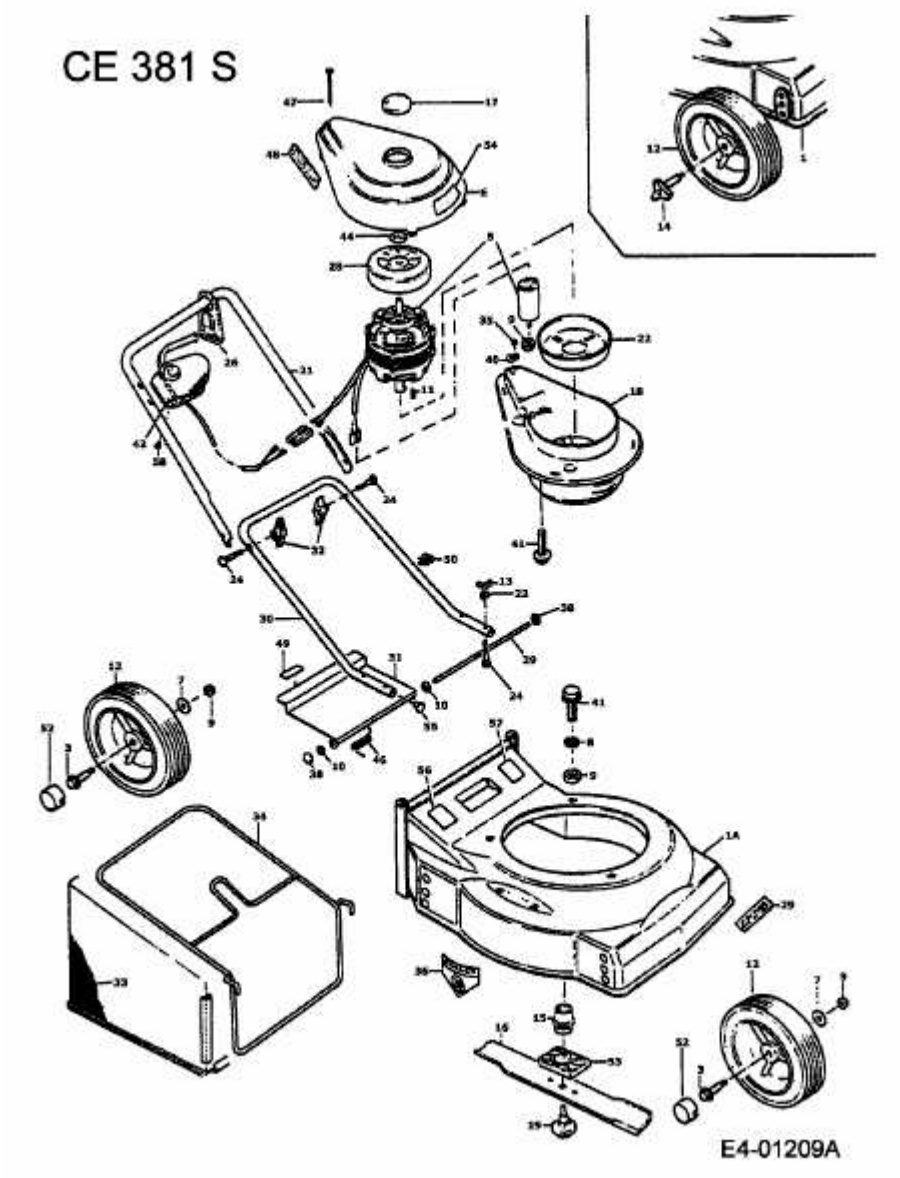CE 381 S > 901E383S001 (1994) > GRUNDGERÄT