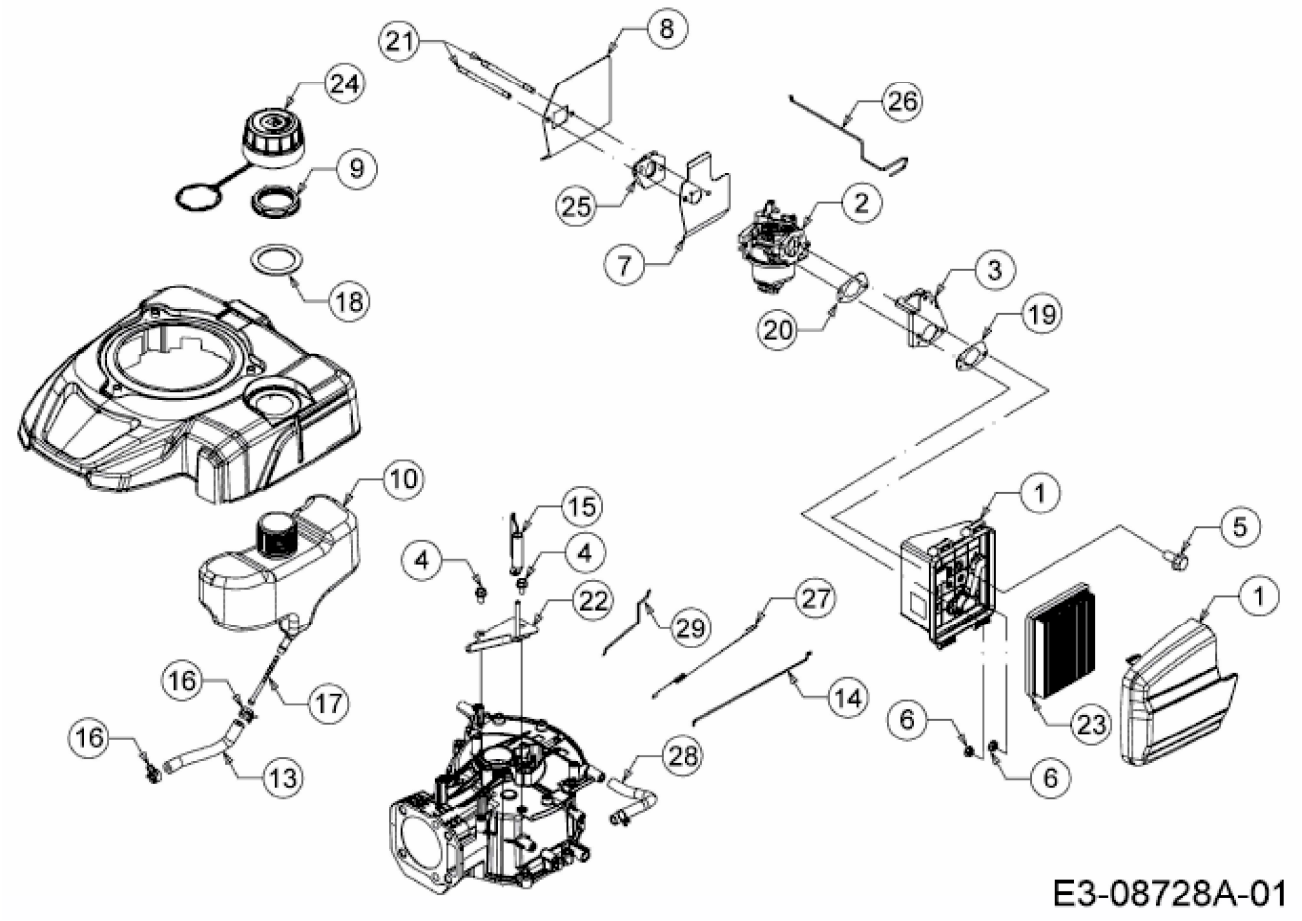
21
8
24
26
9
25
2
7
3
18
20
19
10
15
1
5
4
4
22
29
27
1
16
17
14
6
23
16
13
28
6
E3-08728A-01