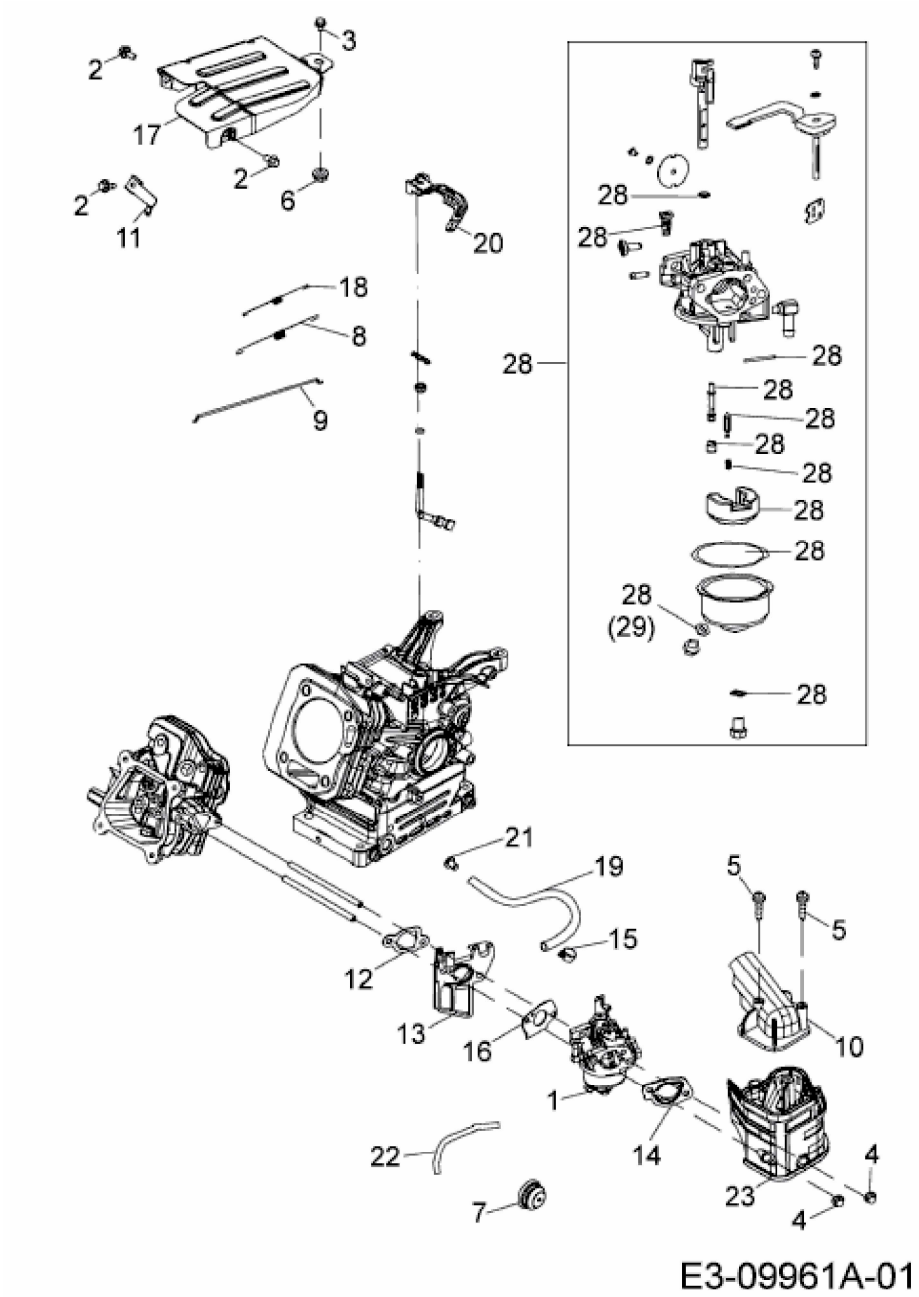670-JH > 752Z670-JH (2017) > REGELUNG, VERGASER