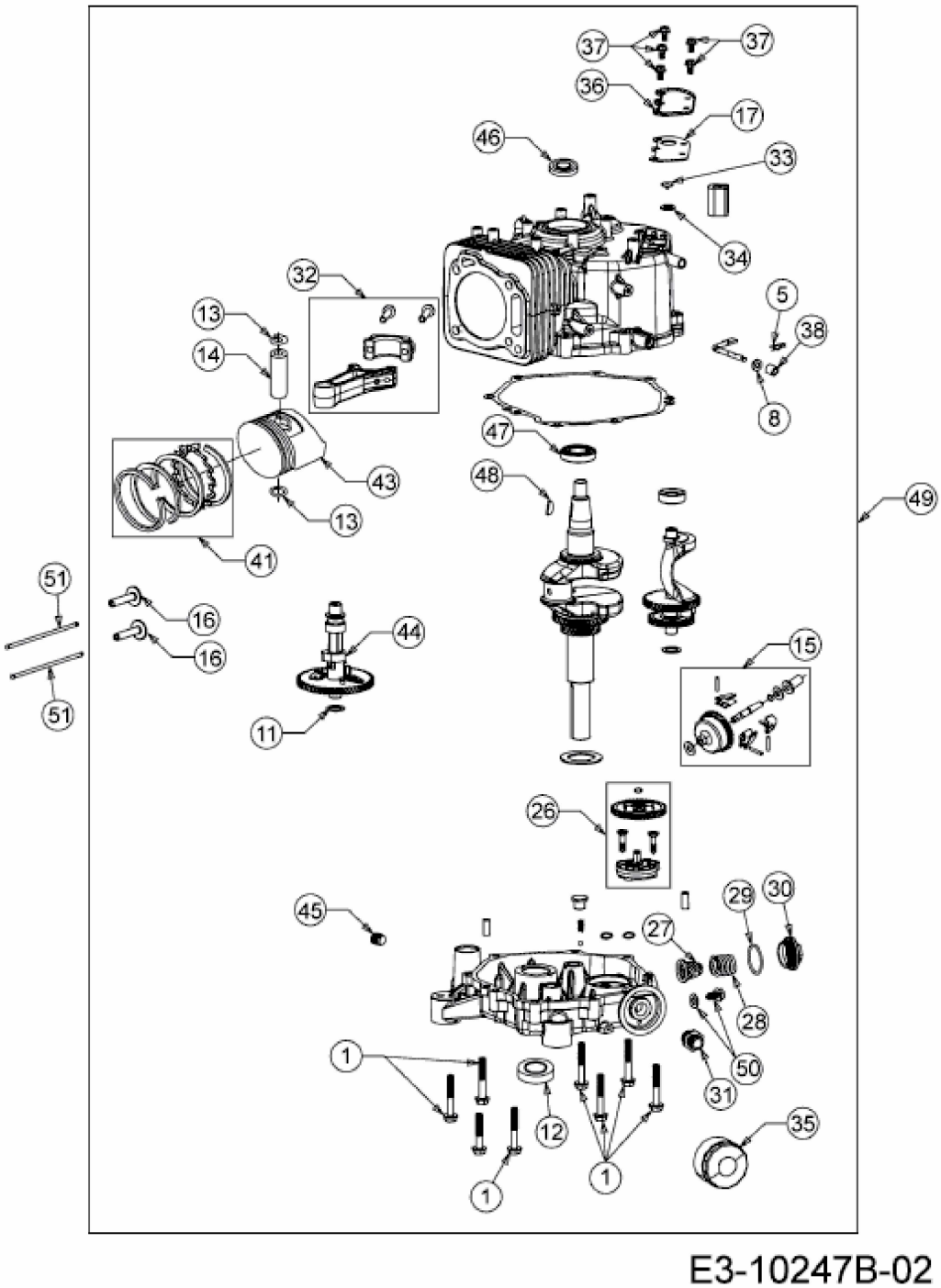
37
37
36
17
46
33
34
32
5
38
13
14
8
47
43
48
49
13
41
51
16
16
44
15
51
11
26
29
30
45
27
28
1
50
31
12
35
1
1

E3-10247B-02