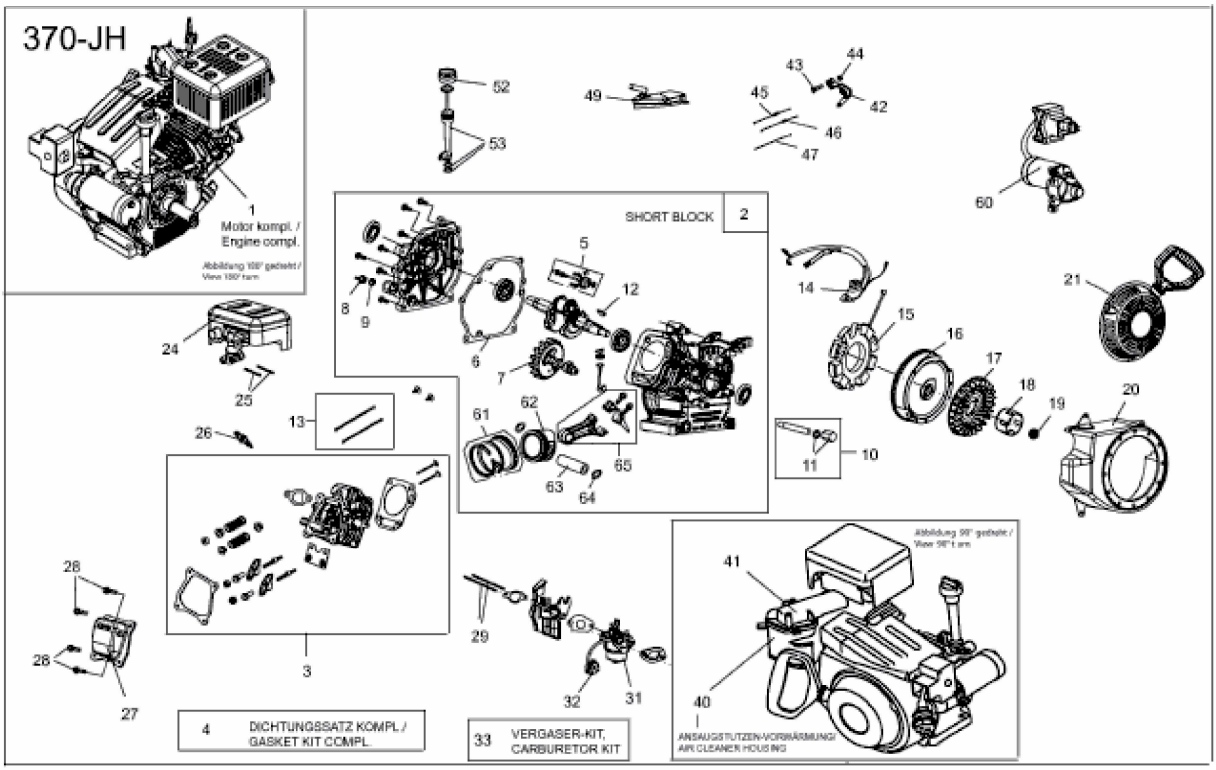
370-JH
1
Motor kompl. /
Engine compl.
SHORT BLOCK
2
4
DICHTUNGSSATZ KOMPL. /
GASKET KIT COMPL.
33
VERGASER-KIT,
CARBURETOR KIT
ANSAUGSTUTZEN-VORWÄRMUNG/
AIR CLEANER HOUSING
E3-07259A-01