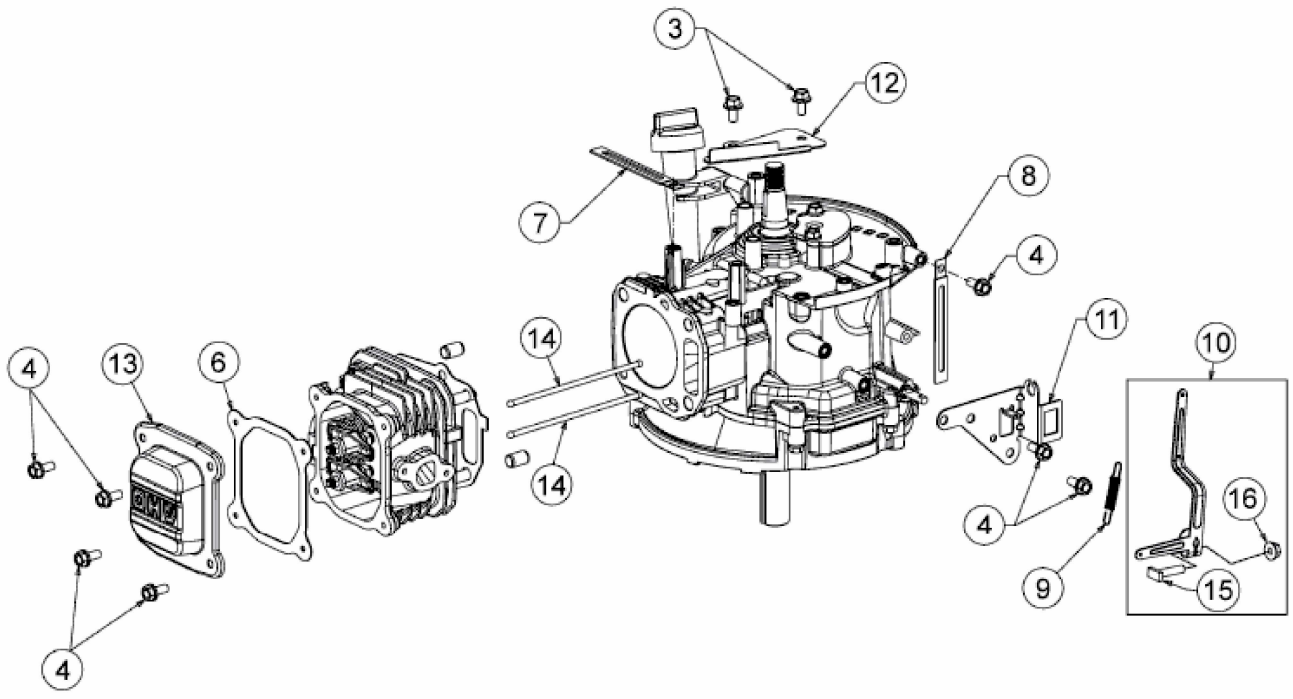

E3-08682A-01