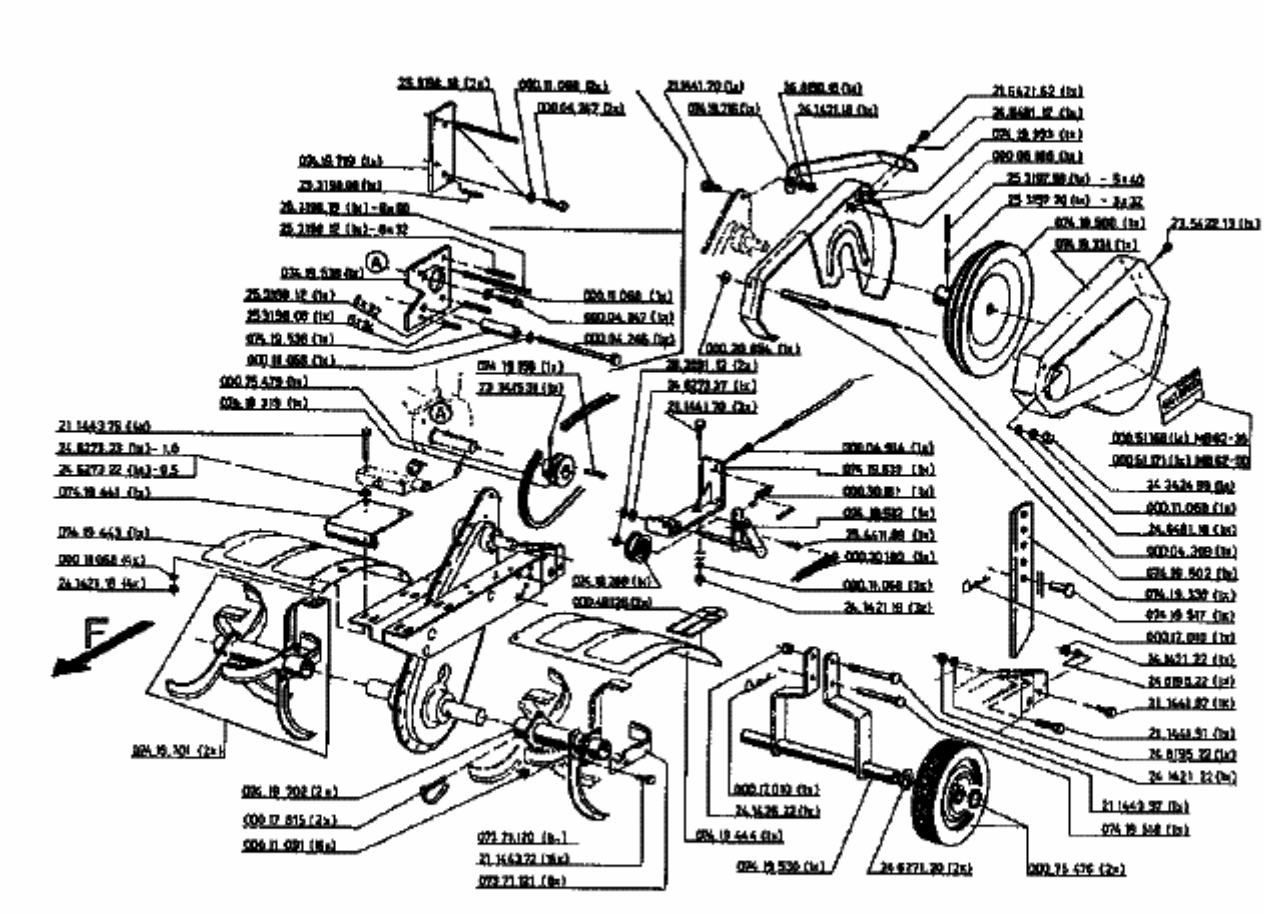MB 62-50 > 07518.04 (1994) > GRUNDGERÄT