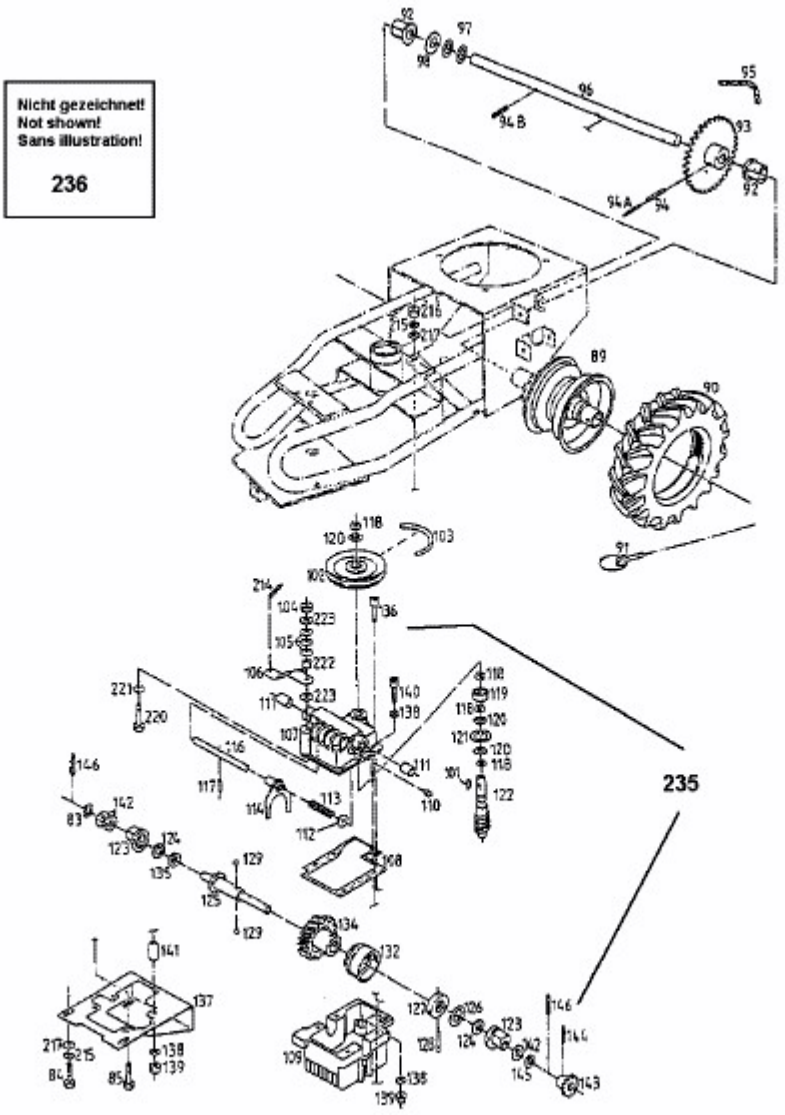BM 710 > 07515.04 (1998) > GETRIEBE, RÄDER