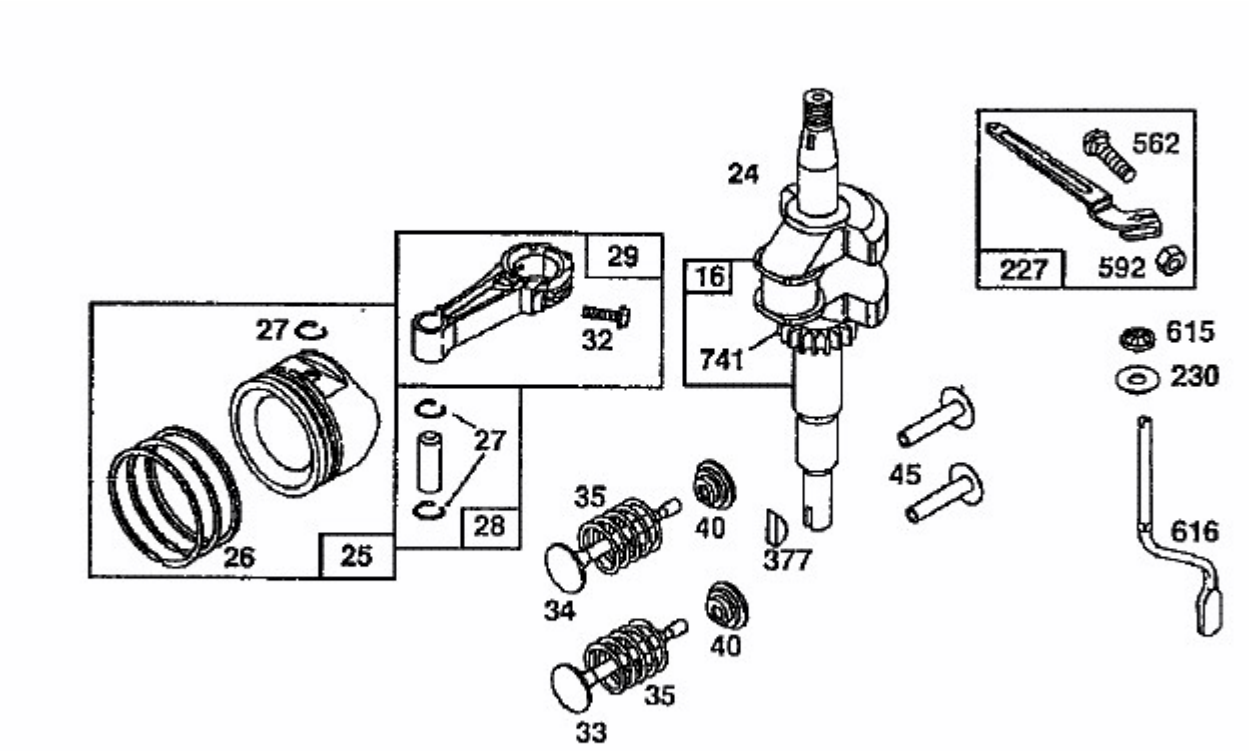BM 710 > 07515.03 (1996) > KOLBEN, KURBELWELLE