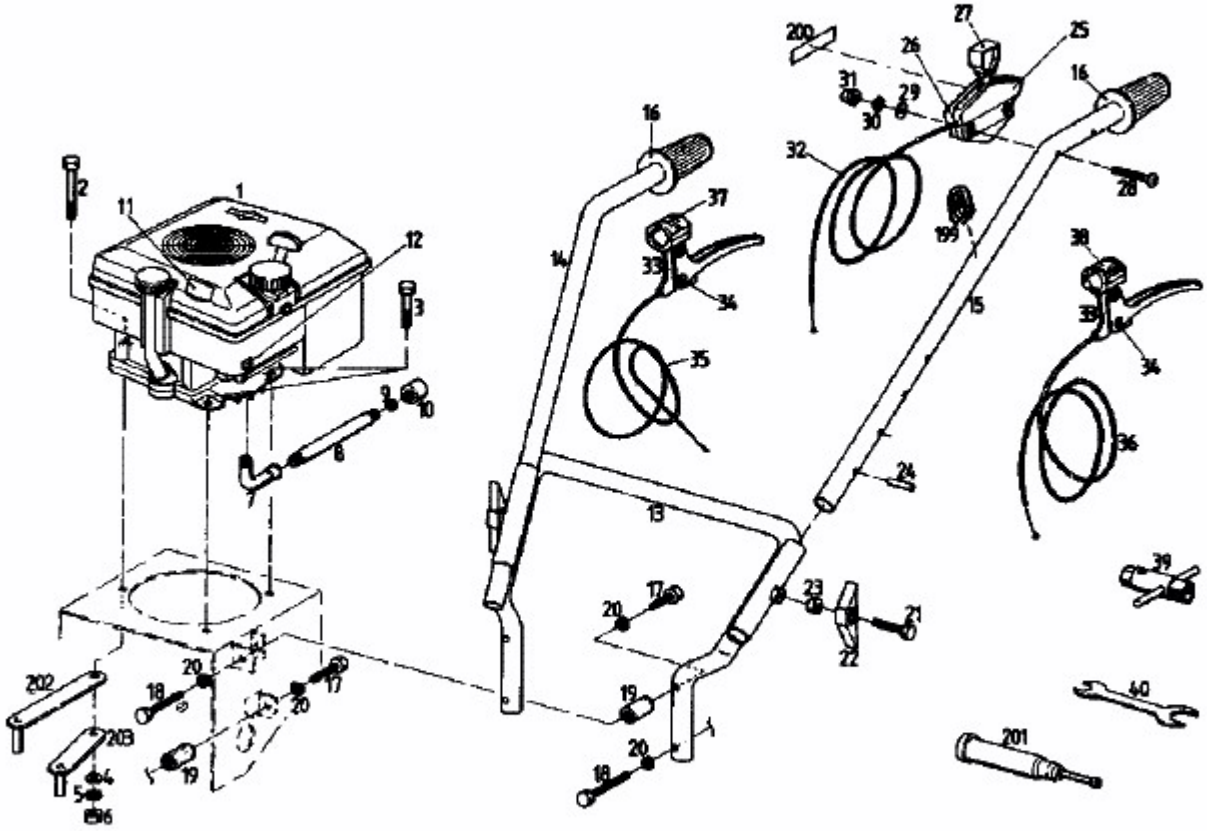BM 710 > 07515.01 (1988) > HOLM