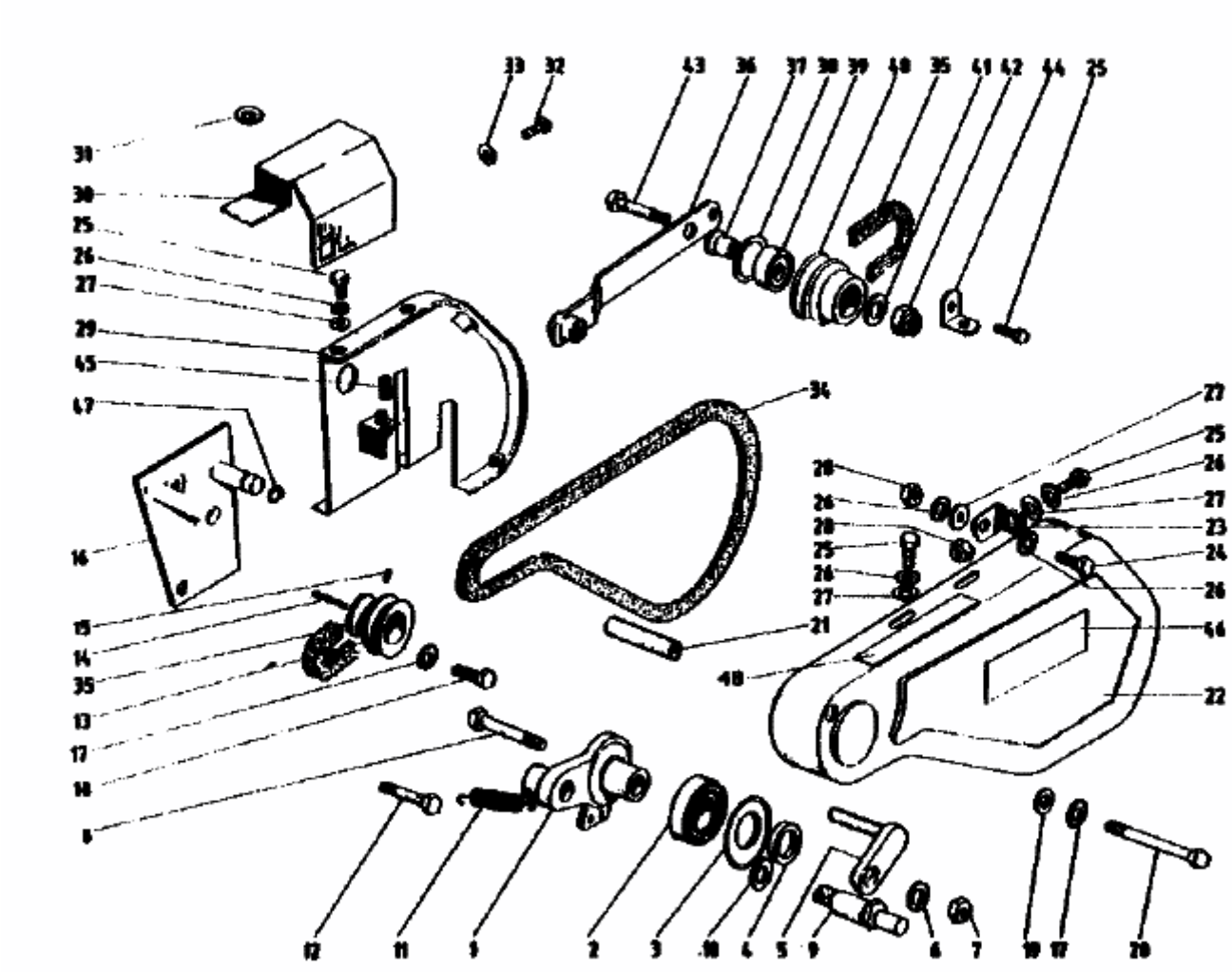MB 60-52 > 07514.03 (1990) > FAHRANTRIEB