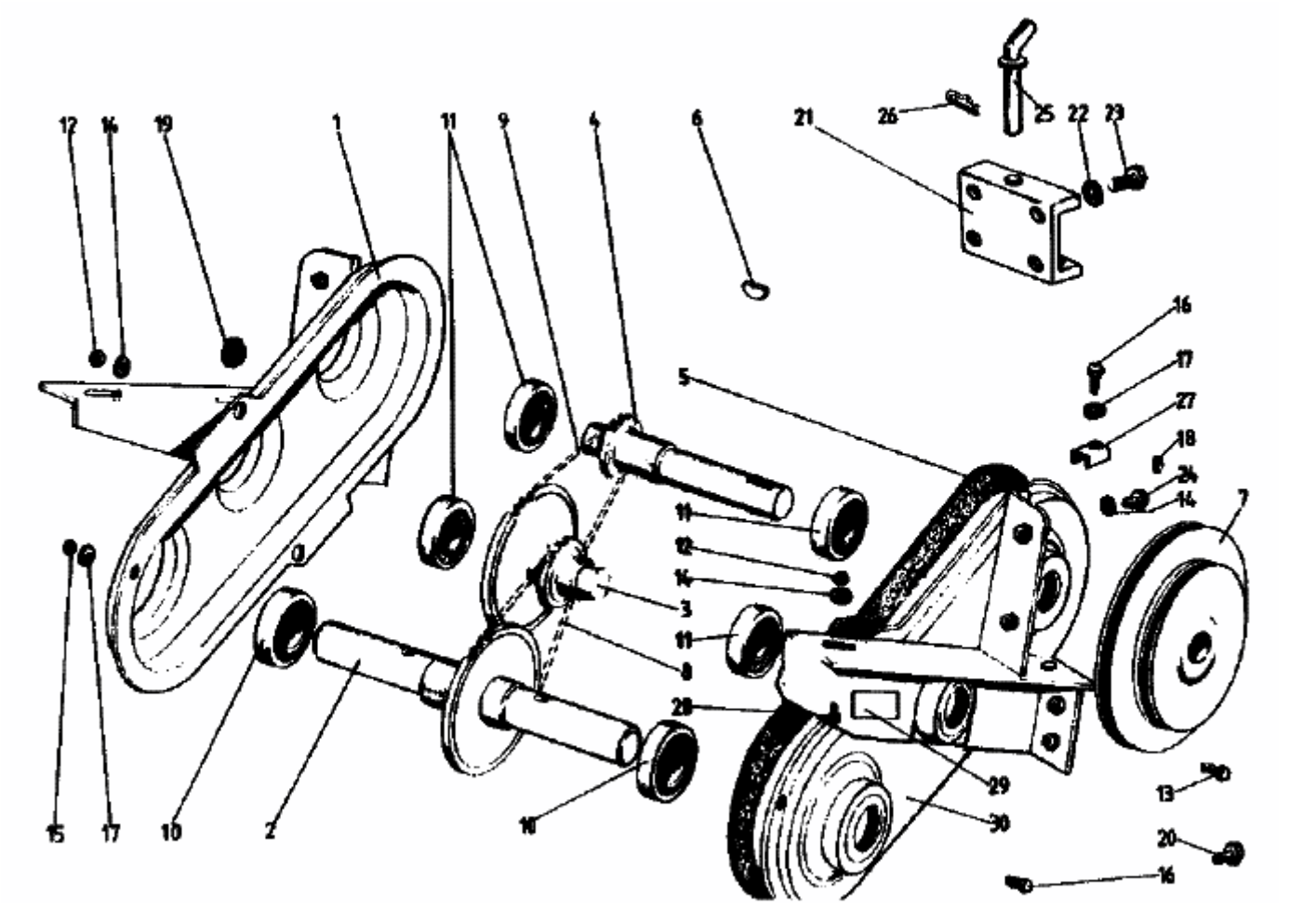160 MS 4 > 07514.02 (1988) > KETTENKASTEN