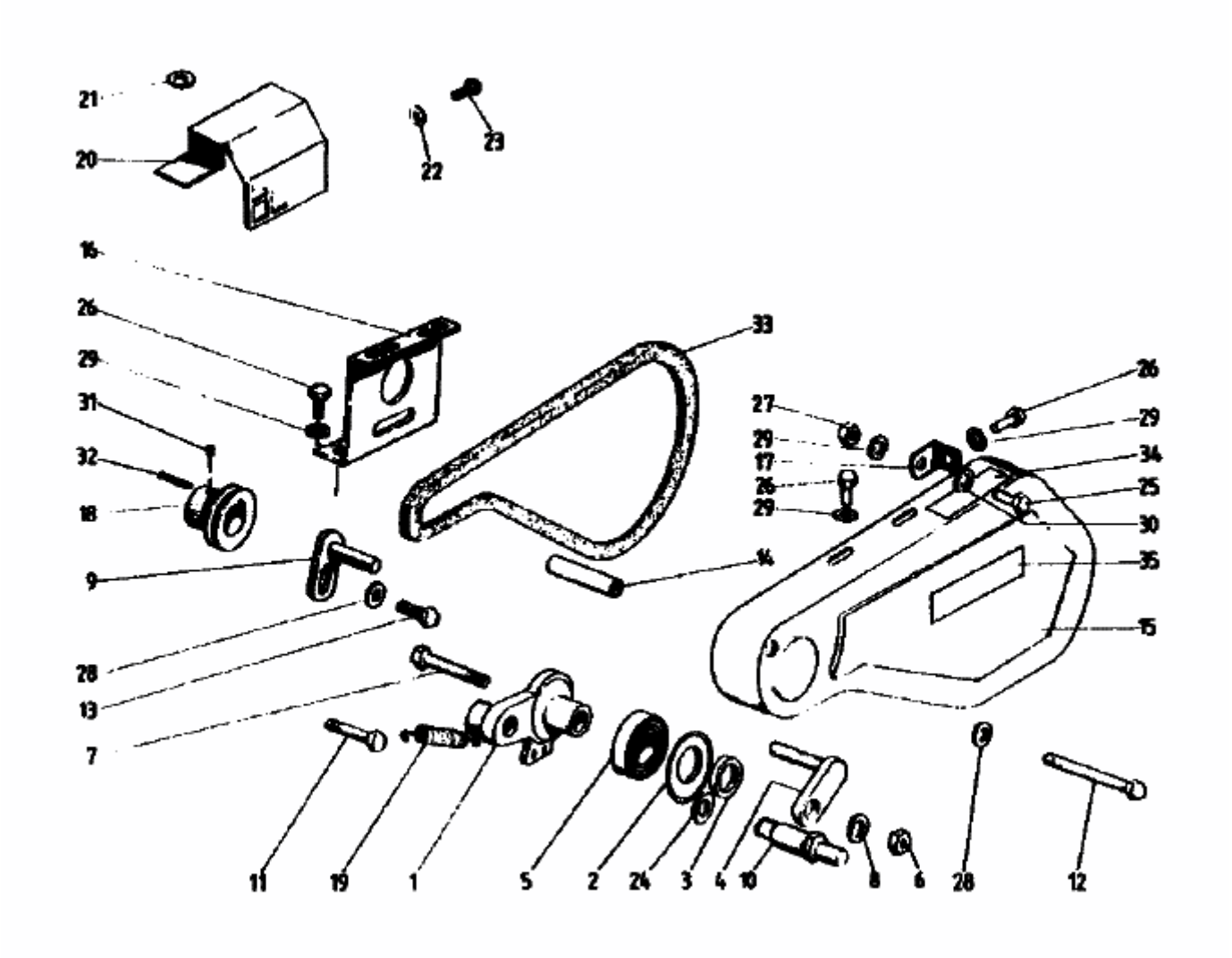MB 60-30 > 07514.01 (1990) > FAHRANTRIEB