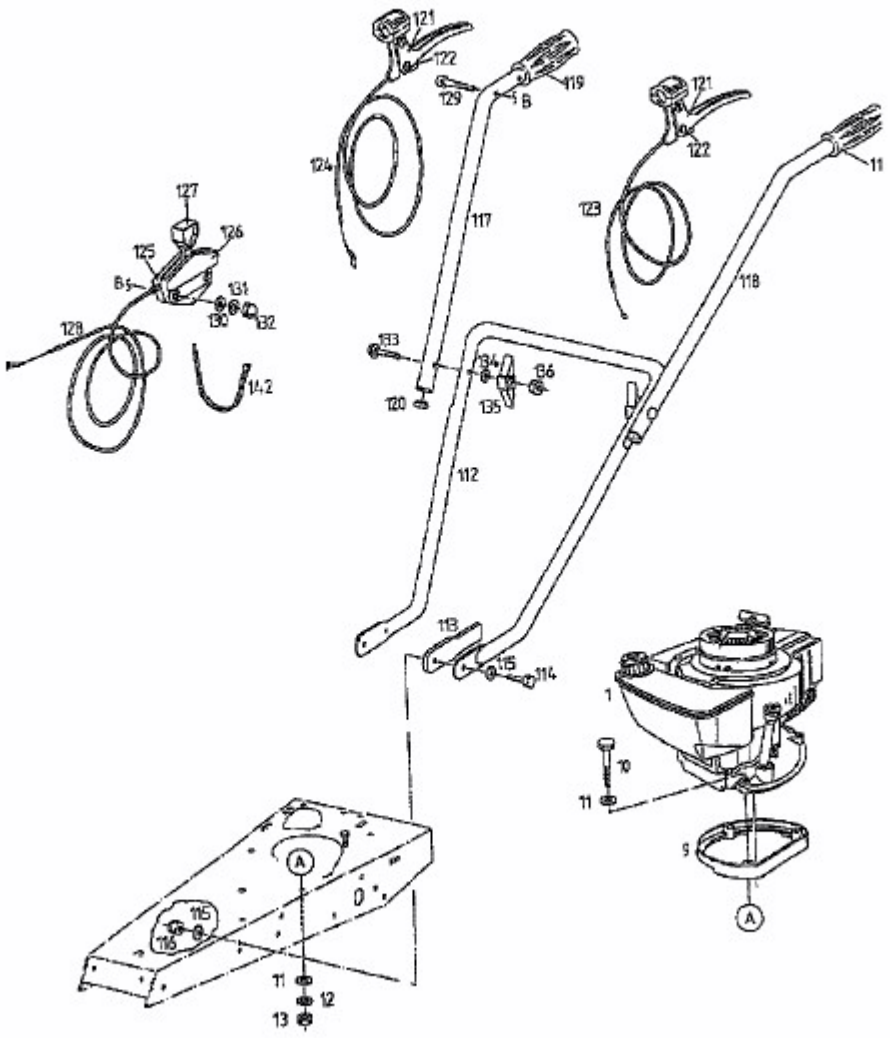BM 700 > 07510.04 (1997) > OBERHOLM