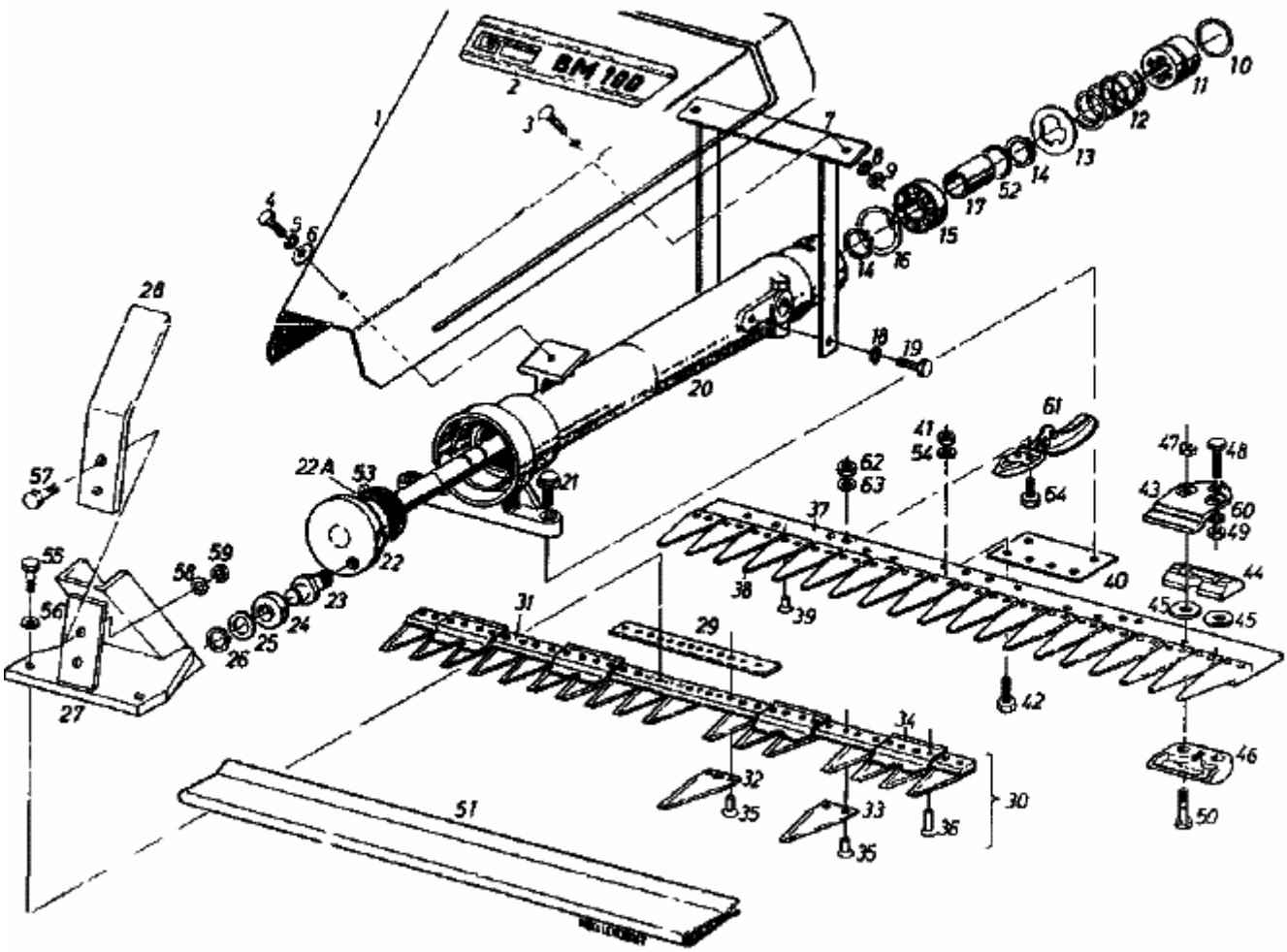BM 100-2/G > 07507.02 (1985) > MÄHBALKEN