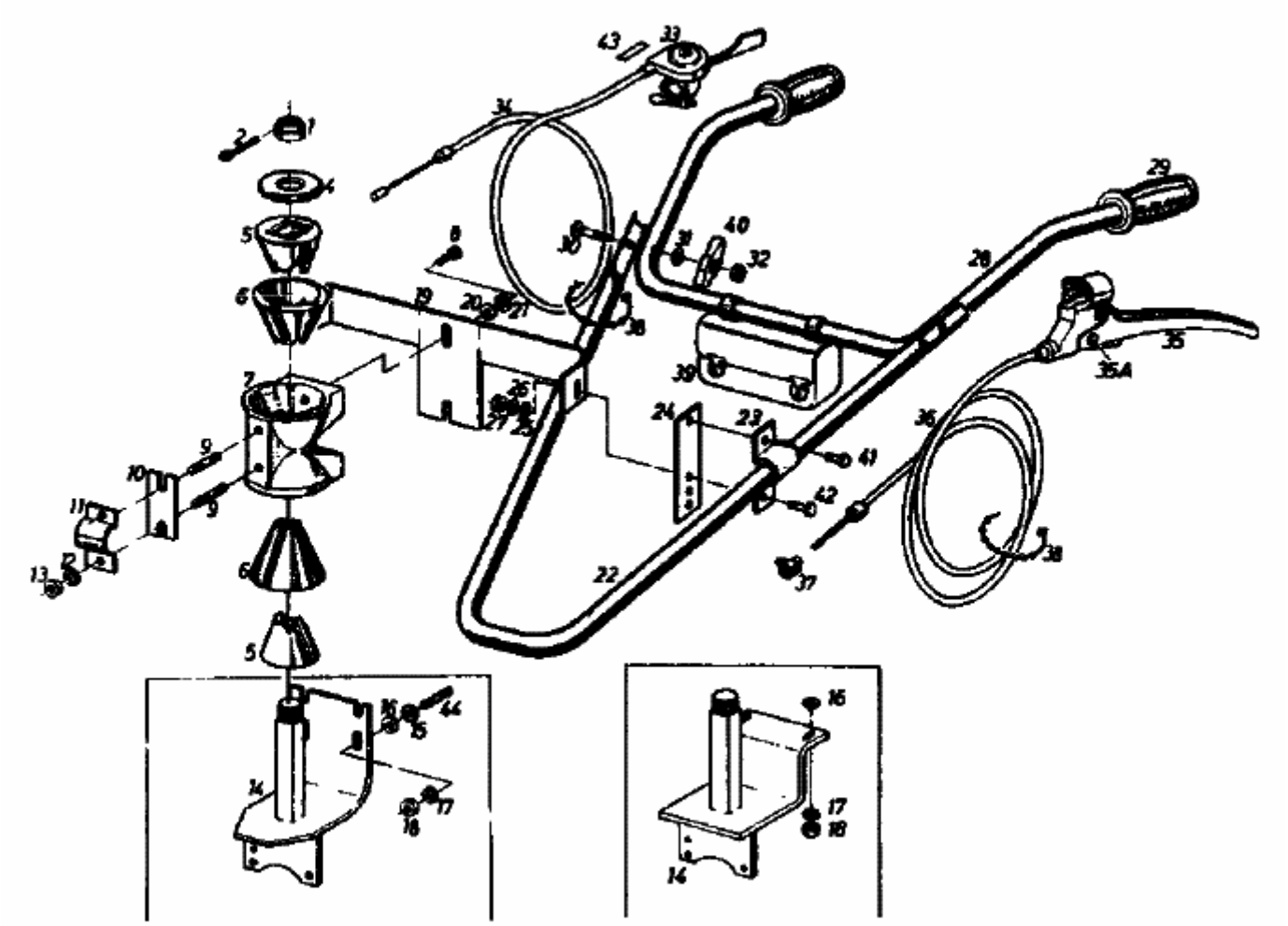BM 100 4/BS > 07507.02 (1988) > HOLM