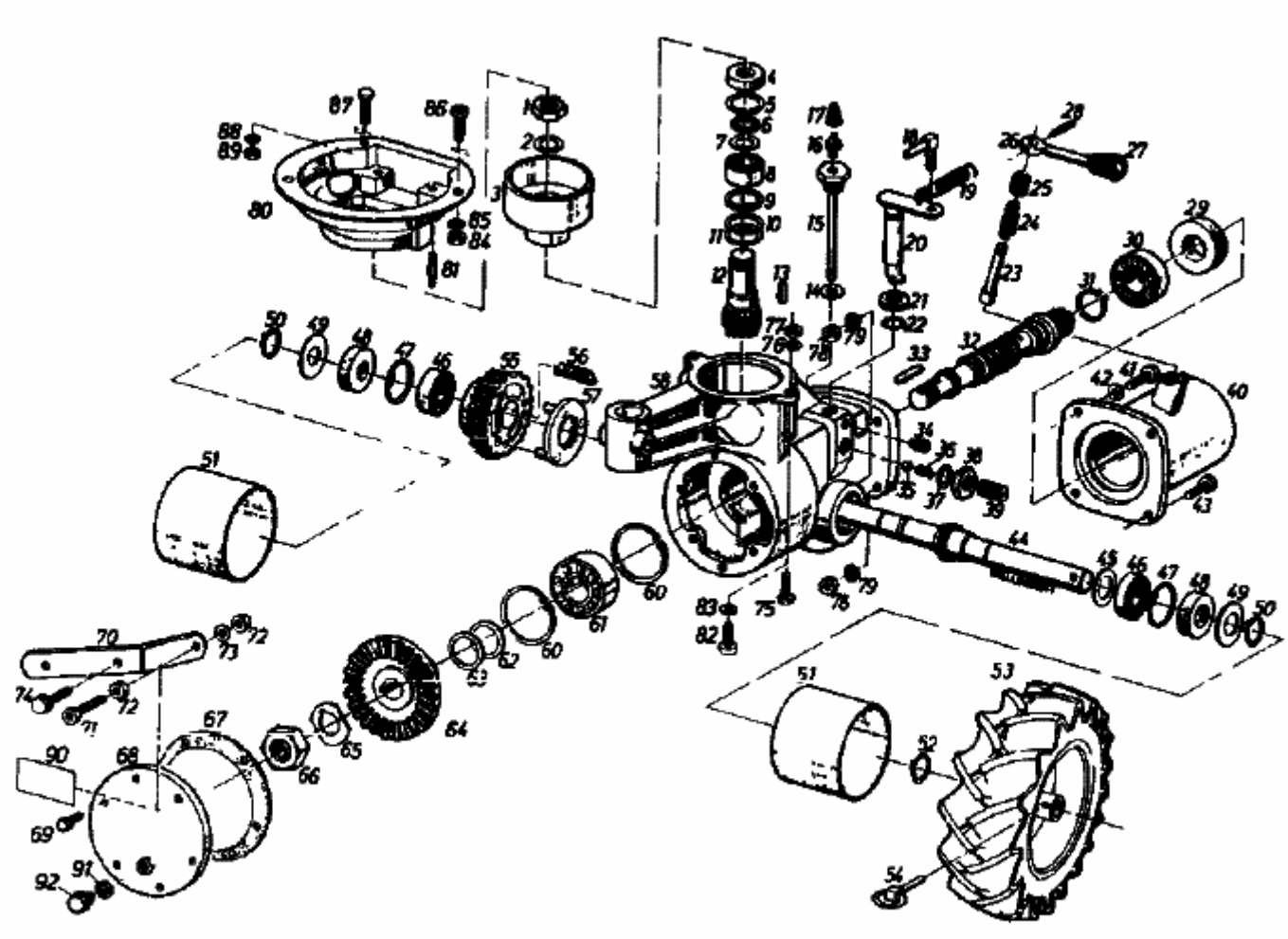BM 100-2/G > 07507.01 (1989) > GETRIEBE