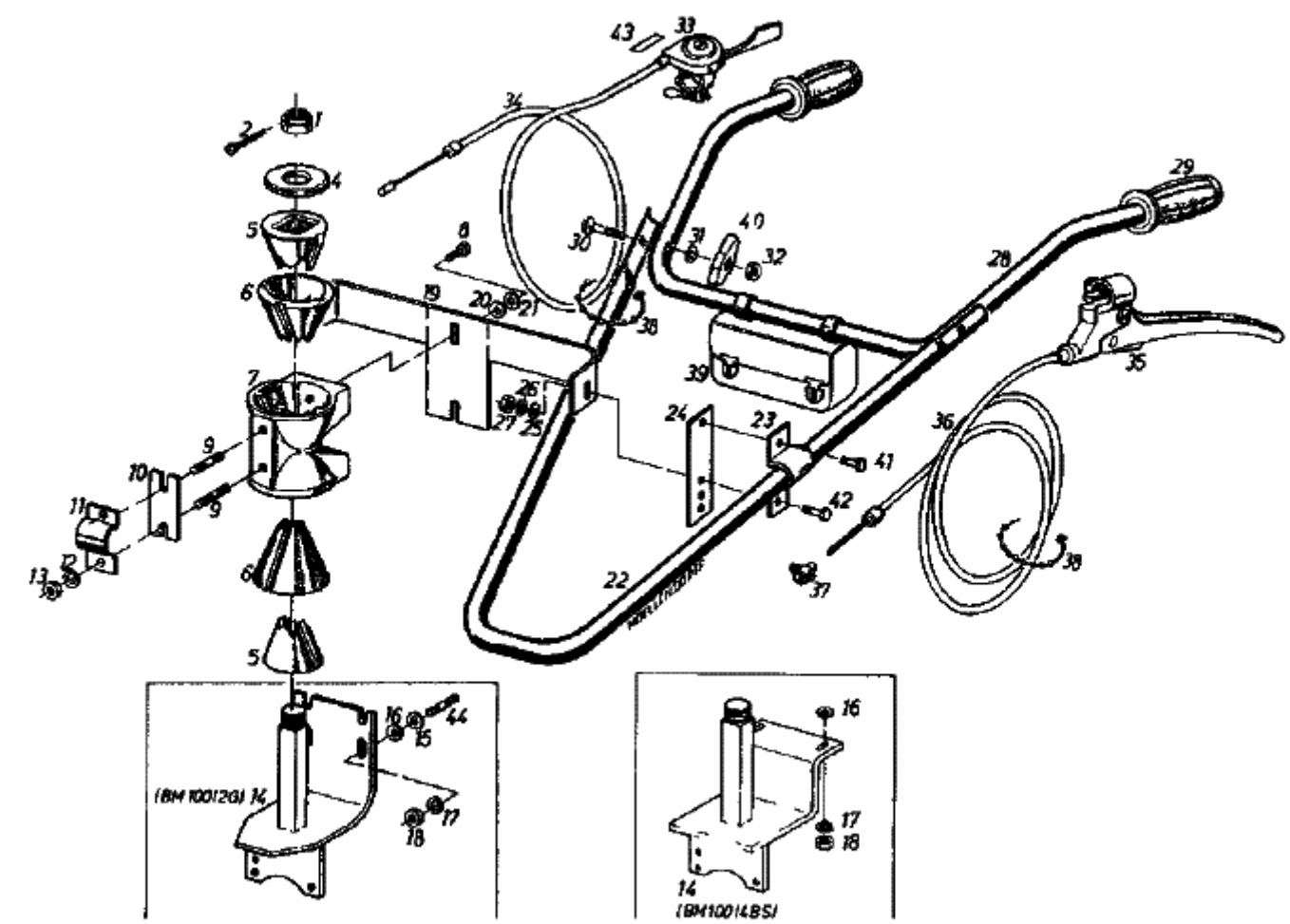BM 100 4/BS > 07507.01 (1985) > HOLM