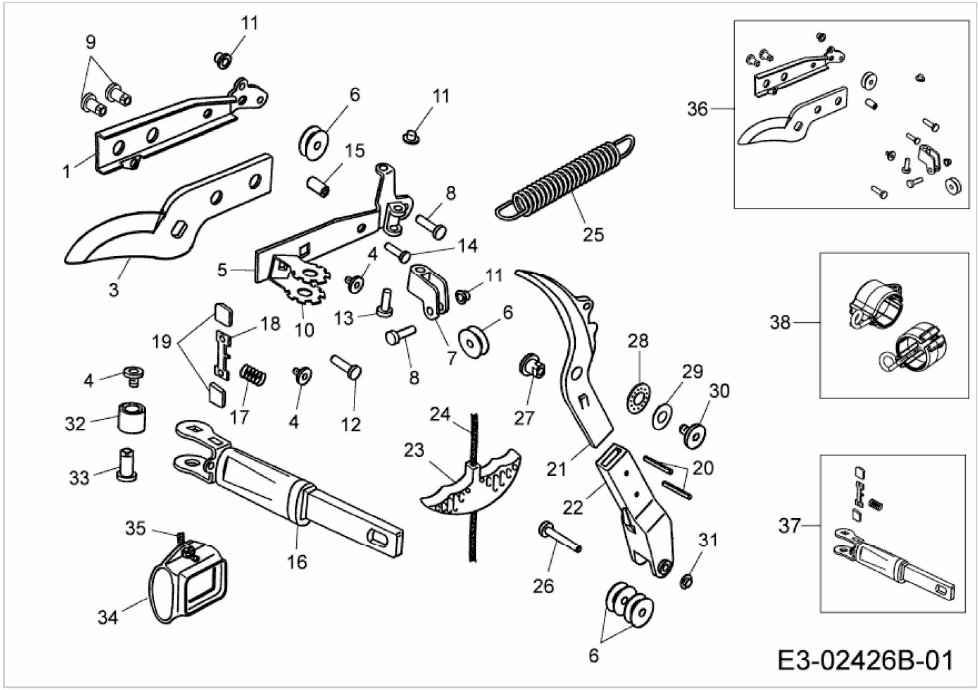
9
11
1
6
11
15
8
14
25
36
3
5
4
10
13
11
7
6
38
19
18
28
29
30
4
17
4
12
8
27
32
24
23
21
20
33
22
37
35
16
31
26
34
6
E3-02426B-01