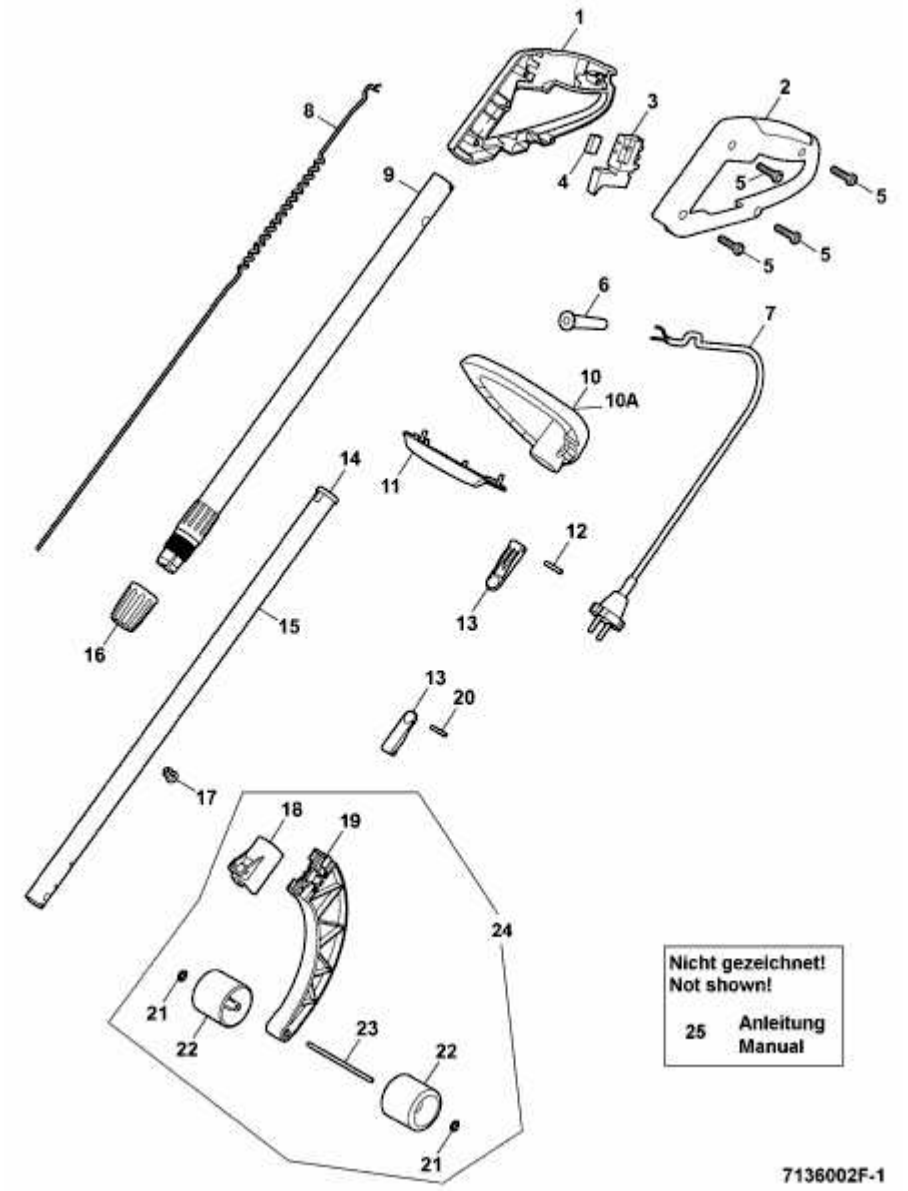GT 850 > 7136002 SERIE F (2008) > HOLM