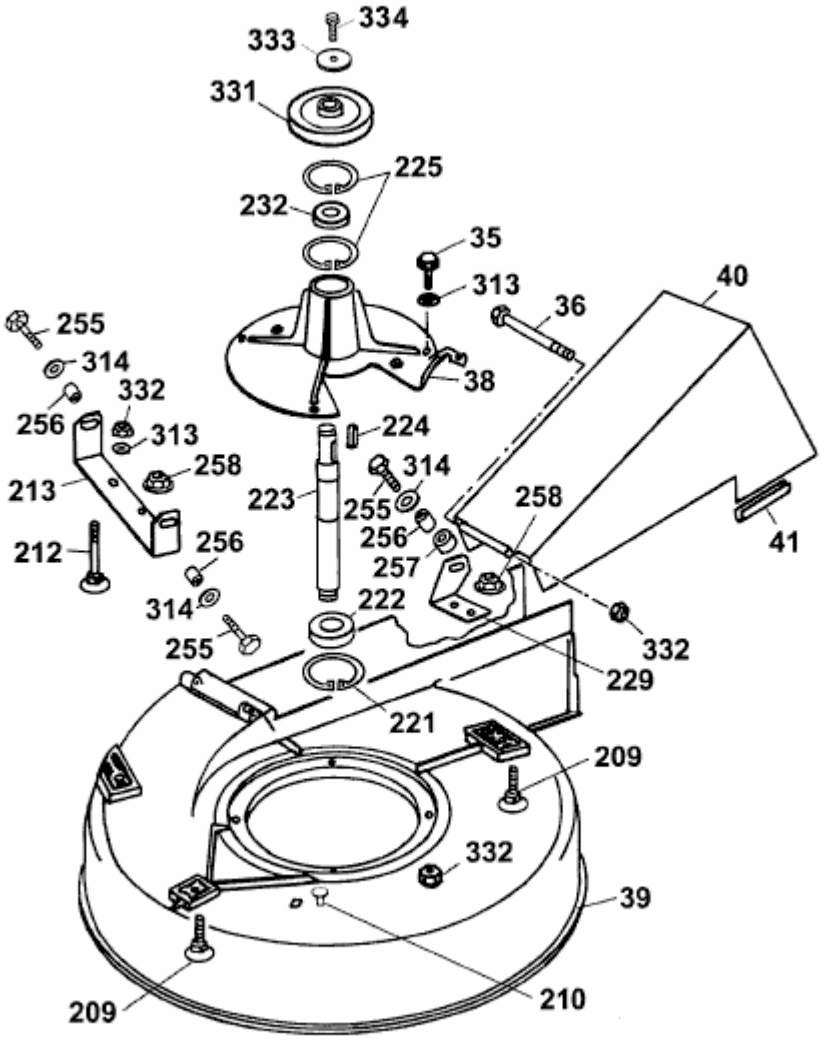OHV 3 > 6995000 SERIE D (2003) > MÄHWERKSGEHÄUSE, MESSERSPINDEL