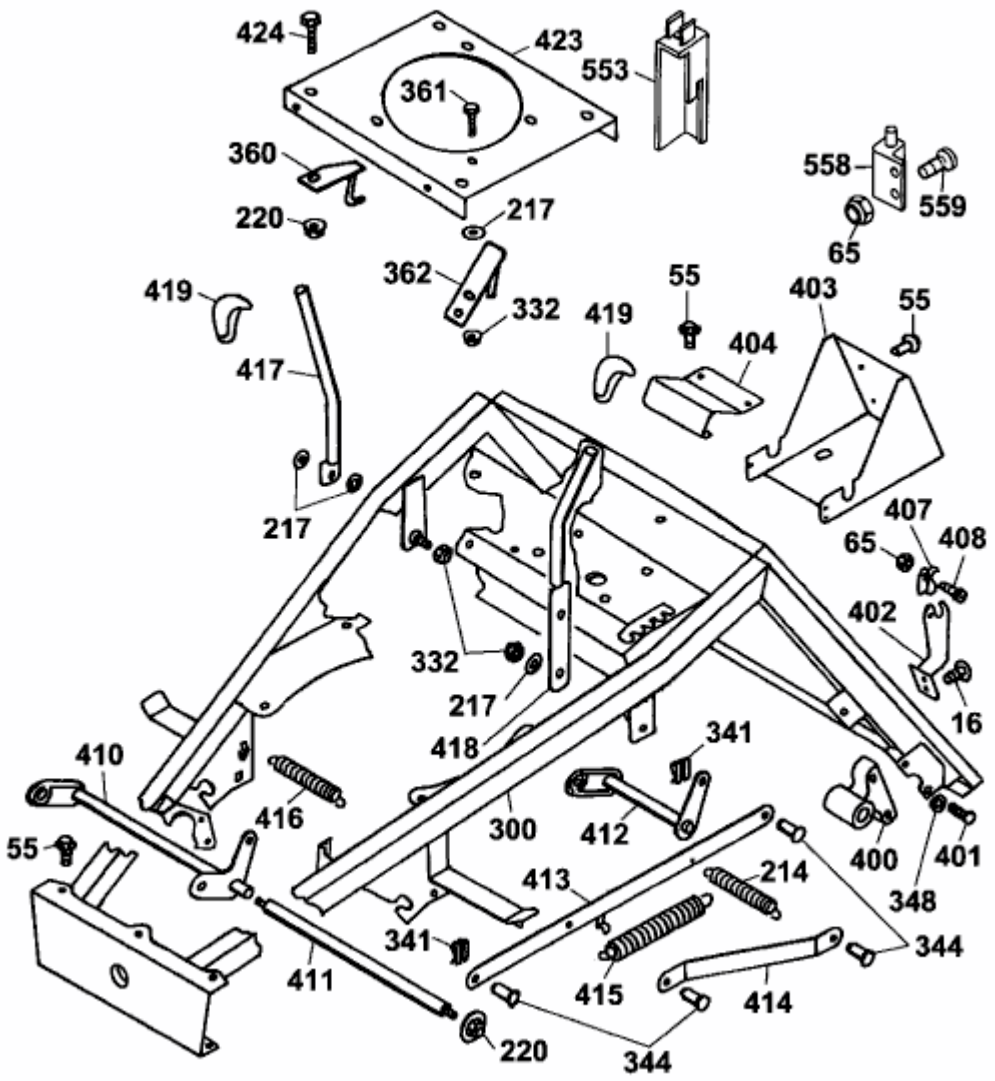OHV 3 > 6995000 SERIE C (2003) > HÖHENVERSTELLUNG, UNTERRAHMEN