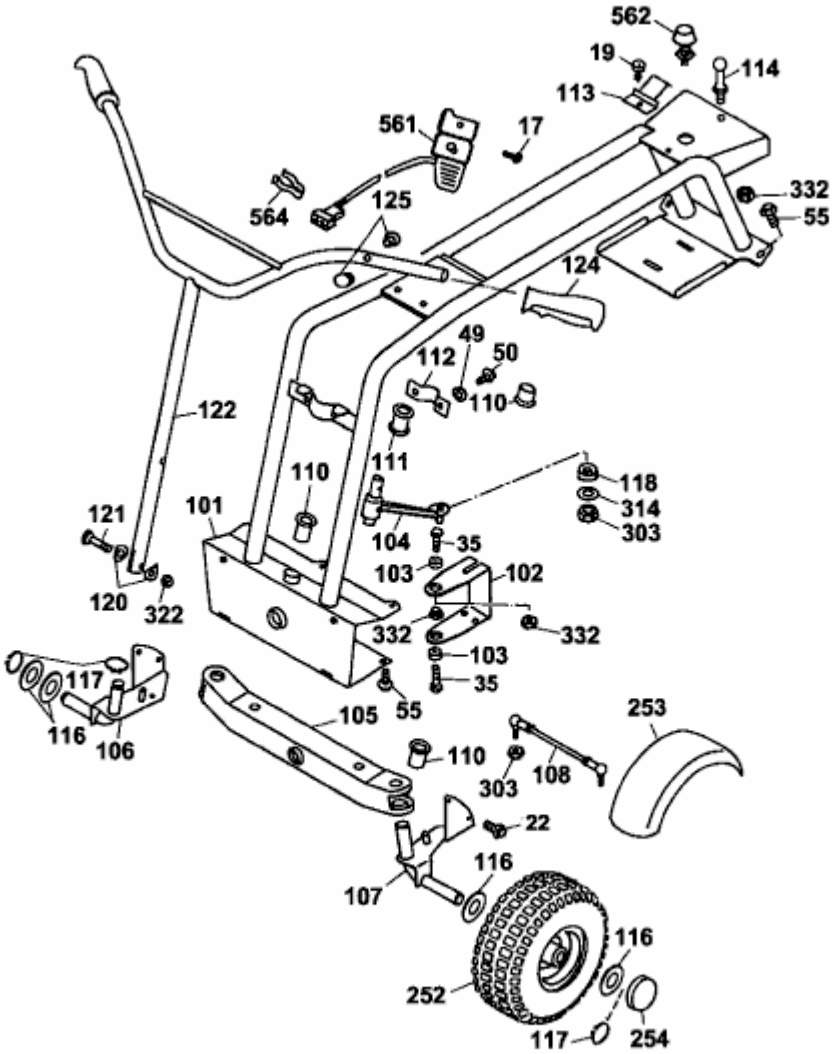OHV 3 > 6995000 SERIE A (2001) > LENKUNG, OBERRAHMEN