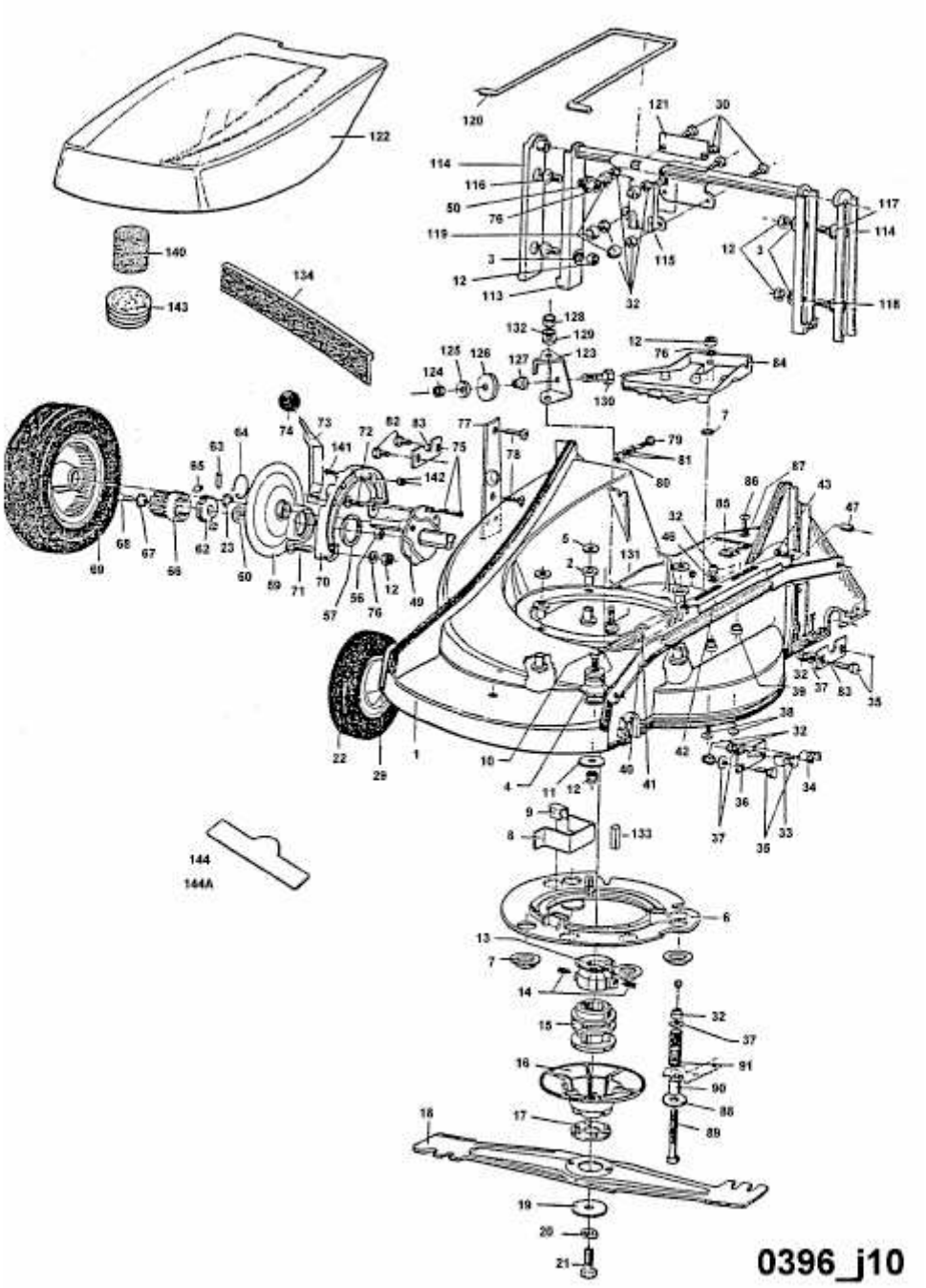6.46 BA > 6966580 SERIE A (1995) > MÄHWERKSGEHÄUSE, MESSER, MESSERAUFNAHME