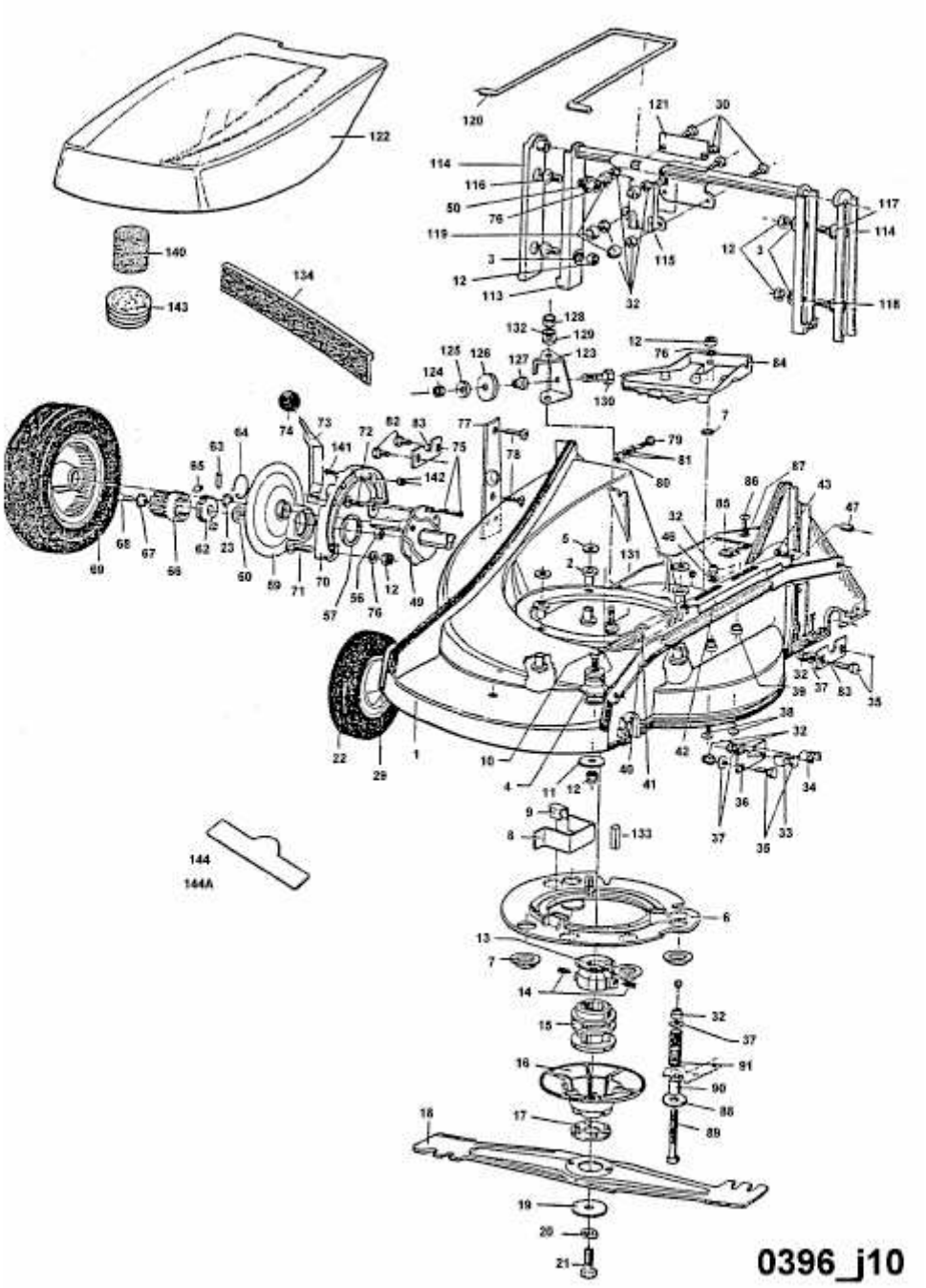6.46 BA > 6966000 SERIE A (1994) > MÄHWERKSGEHÄUSE, MESSER, MESSERAUFNAHME