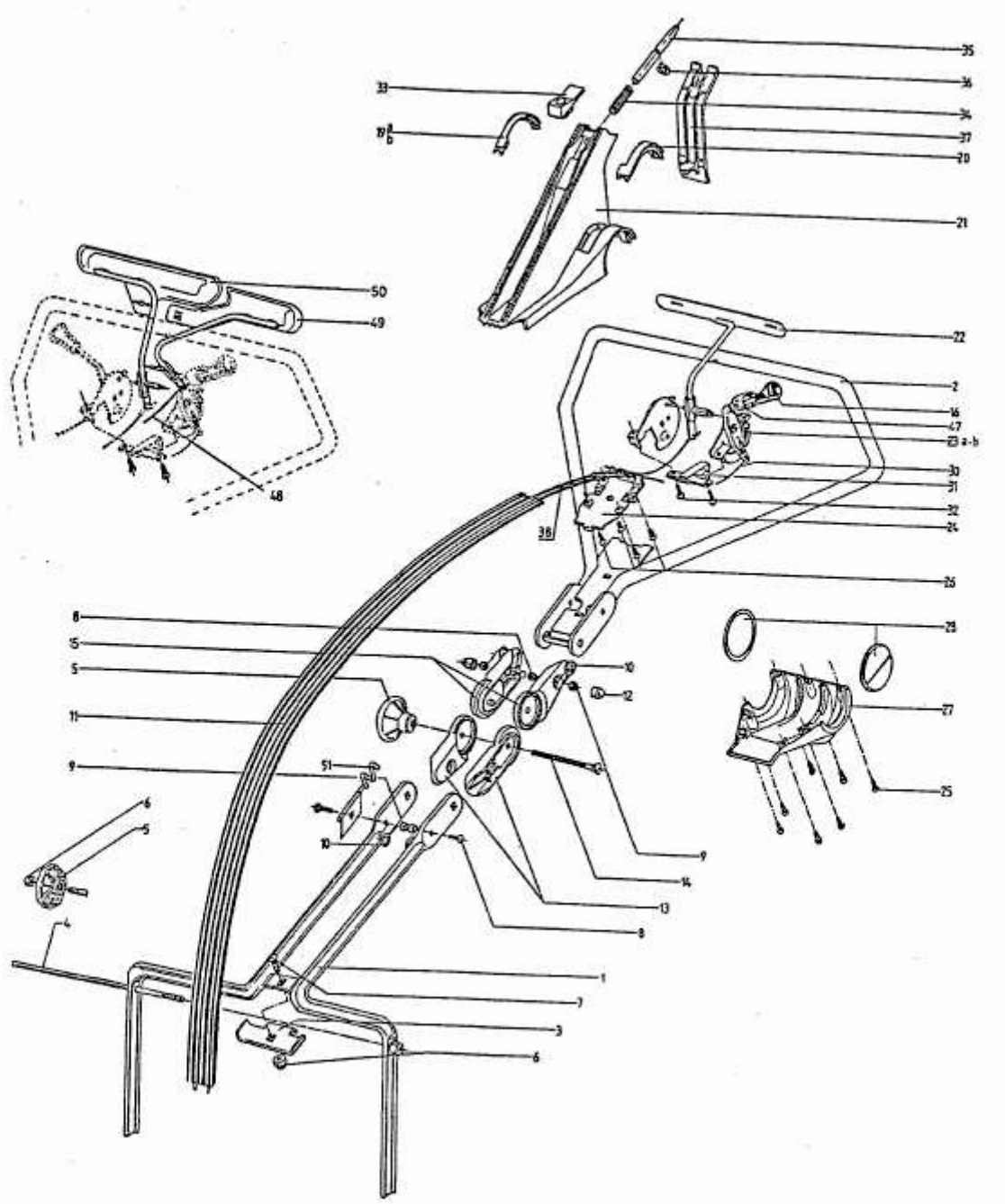6.46 BAM > 6948580 SERIE A (1996) > BOWDENZUG, ELEKTROTEILE